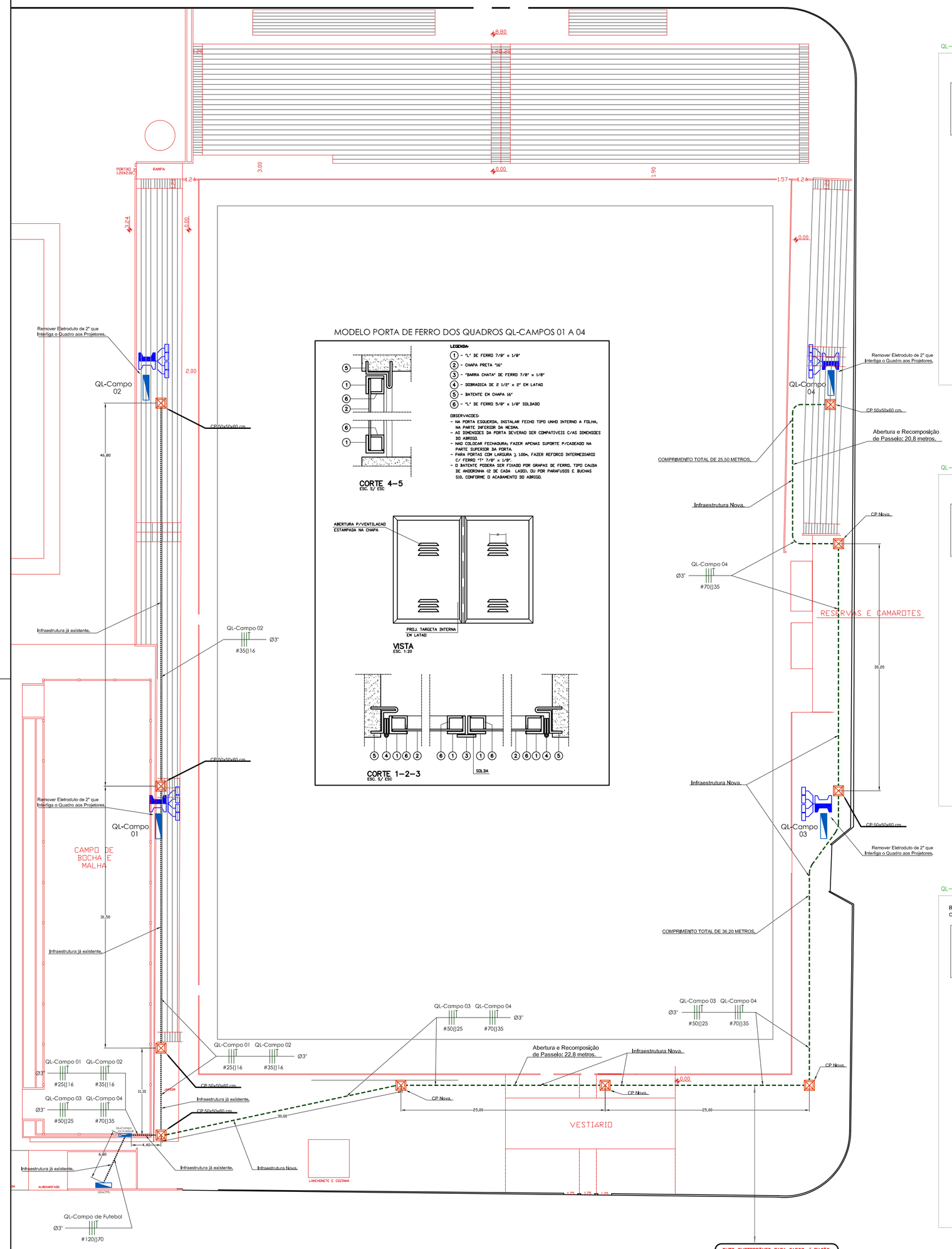

MODELO PORTA DE FERRO DOS QUADROS QL-CAMPOS 01 A 04

DIAGRAMA TRIFILAR: QL-CAMPO 01

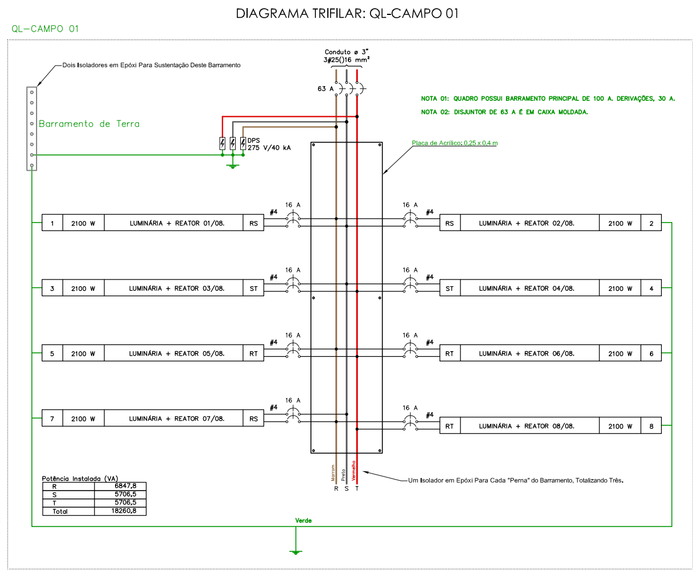

DIAGRAMA TRIFILAR: QL-CAMPO 02

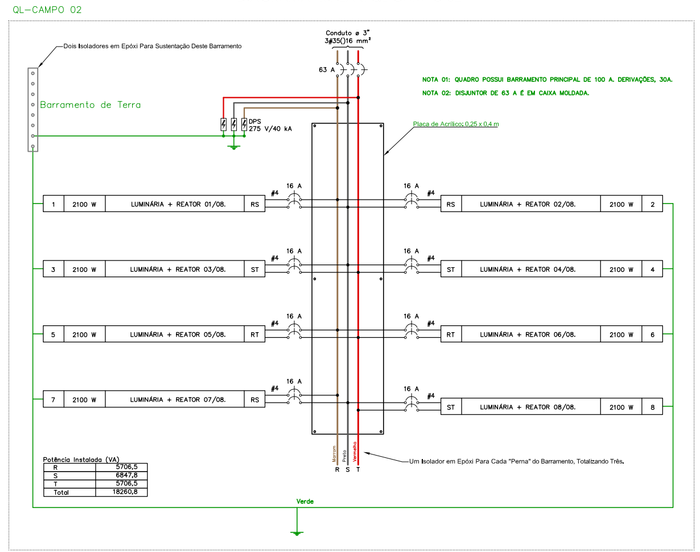

DIAGRAMA TRIFILAR: QL-CAMPO 03

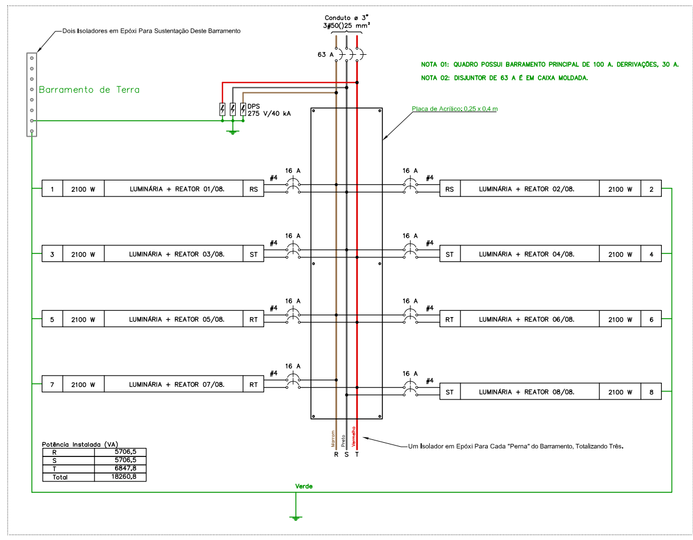

DIAGRAMA TRIFILAR: QL-CAMPO 04

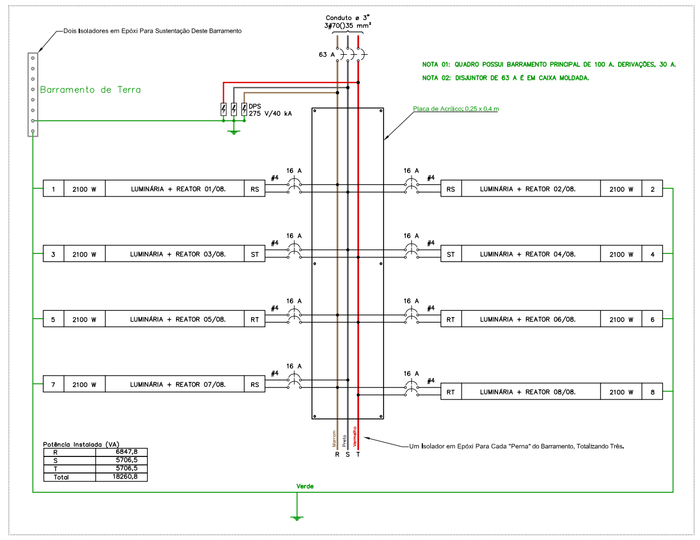

DIAGRAMA TRIFILAR: QL-CAMPO DE FUTEBOL

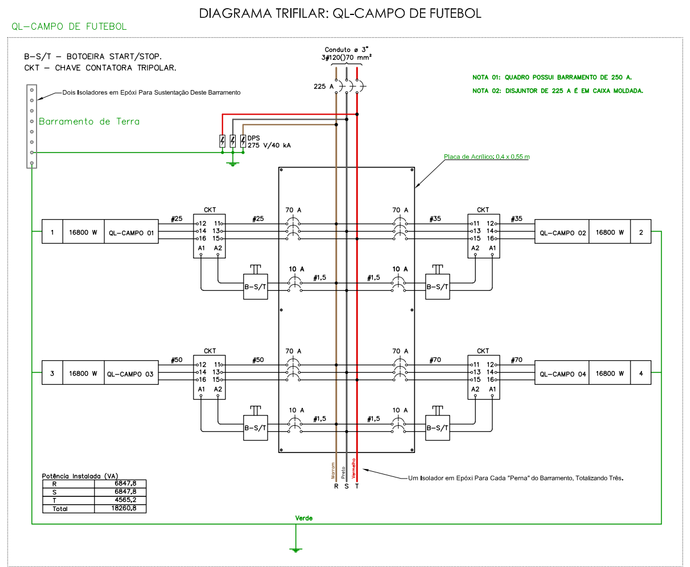

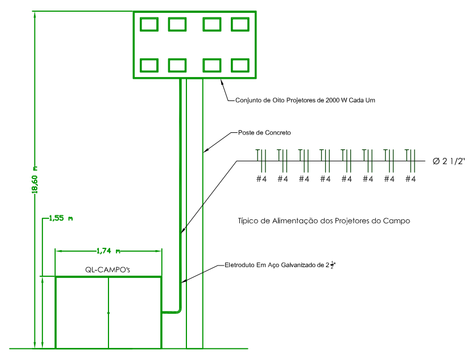

Arq. Paulo Vasques
IAU: A20891-0
Projetos/Obras
APROVADO
PREFEITURA MUNICIPAL DE HORTOLÂNDIA
SEOBU - Departamento de Projetos e Aprovação

DIAGRAMA UNIFILAR SIMPLIFICADO: QD-CPFL / QL-CAMPO DE FUTEBOL

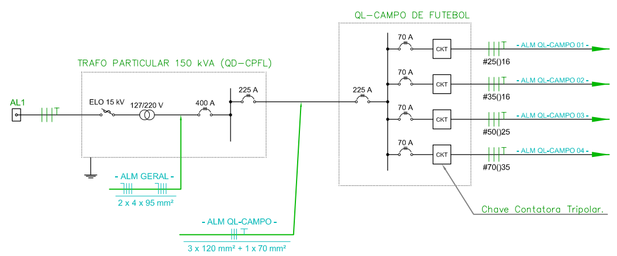

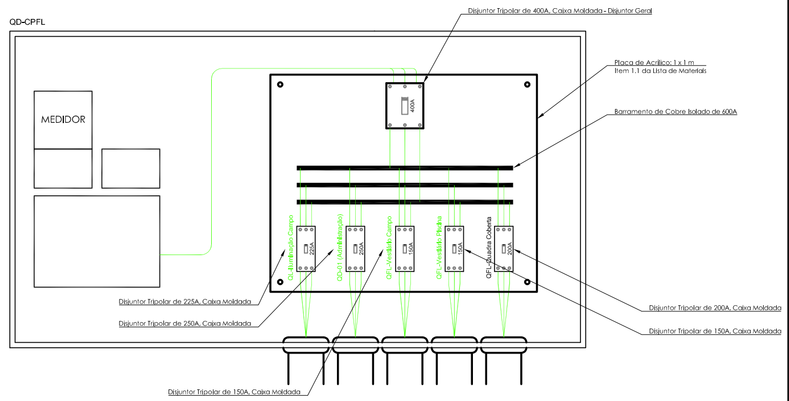

NOTA 01: TODAS AS CAIXAS DE PASSAGEM SÃO PRÉ-MOLDADAS NAS DIMENSÕES DE 50x50x60 CM.
NOTA 02: AS CP's 50x50x60 CM (INDICADAS) SERÃO REFEITAS. AS DEMAIS SERÃO NOVAS.
NOTA 03: TODOS OS CABOS DEVEM POSSUIR ISOLAÇÃO DE 0,6/1 kV.
NOTA 04: A BILHETERIA NÃO MAIS EXISTE. OS MATERIAIS REFERENTES À MESMA JÁ FORAM SUPRIMIDOS.
NOTA 05: POR DECISÃO DOS GESTORES (E-MAIL), SERÁ VISTA A POSSIBILIDADE DE REAROVEITAMENTO DOS PROJETORES EXISTENTES. POR ISSO QUE OS POSTES 03 E 04 ESTÃO SEM PROJETORES NOVOS, TODAVIA, A INFRAESTRUTURA PERMANECE. OS PROJETORES DOS POSTES 01 E 02 JÁ FORAM INSTALADOS.
NOTA 06; ENCHER DE BRITA AS CAIXAS DE PASSAGEM ATÉ A TAMPA.

LEGENDA - ALIMENTAÇÃO
TUBULAÇÃO ELÉTRICA ENTERRADA
NEUTRO (COR): AZUL CLARO.
FASES (CORES): VERMELHO / CINZA / PRETO.
TERRA (COR): VERDE.
RETORNO (COR): AMARELO.

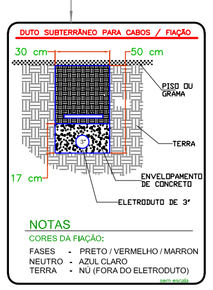

NOTAS
CORES DA FIAÇÃO:
FASES - PRETO / VERMELHO / MARRON
NEUTRO - AZUL CLARO
TERRA - NU (FORA DO ELETRODUTO)

Item	Especificações	Unid	Quant.
1	**RETIRADAS E DEMOLIÇÕES**		
1.1	RASGO EM CONTRAPISO PARA RAMAIS/ DISTRIBUIÇÃO COM DIÂMETROS MAIORES QUE 75 MM (PASSAGEM DE ELETRODUTO NAS CALÇADAS E ARQUIBANCADAS).	M	43,60
2	**CABOS**		
2.1	CABO SINGELO DE COBRE DE 4MM²; PVC; CLASSE 5; 1 kV.	M	2.169,60
2.2	CABO SINGELO DE COBRE DE 16MM²; PVC; CLASSE 5; 1kV.	M	125,10
2.3	CABO SINGELO DE COBRE DE 25MM²; PVC; CLASSE 5; 1 kV.	M	242,80
2.4	CABO SINGELO DE COBRE DE 35MM²; PVC; CLASSE 5; 1 kV.	M	441,40
2.5	CABO SINGELO DE COBRE DE 50MM²; PVC; CLASSE 5; 1 kV.	M	378,30
2.6	CABO SINGELO DE COBRE DE 70MM²; PVC; CLASSE 5; 1 kV.	M	561,00
2.7	CABO SINGELO DE COBRE DE 120MM²; PVC; CLASSE 5; 1 kV.	M	37,80
3	**ELETRODUTOS E CAIXAS DE PASSAGEM**		
3.1	DUTO ESPIRAL FLEXÍVEL SINGELO PEAD D = 75MM (3") REVESTIDO COM PVC COM FIO GUIA DE AÇO GALVANIZADO, LANÇADO DIRETO NO SOLO, INCLUSIVE CONEXÕES.	M	172,90
3.2	ELETRODUTO DE AÇO GALVANIZADO, CLASSE SEMI PESADO, DN 60 MM (2.1/2"), APARENTE, INSTALADO EM POSTE DE CONCRETO.	M	74,40
3.3	GUINDAUTO PARA INSTALAÇÃO DE ELETRODUTO DE AÇO GALVANIZADO (ITEM 4.3), EM POSTE DE CONCRETO DE 18 M.	SERVIÇO	1,00
3.4	REMOÇÃO DE ELETRODUTO, DN = 50 MM (2"), EXISTENTE EM POSTE DE CONCRETO DE 18 M.	M	74,40
3.5	CAIXA DE PASSAGEM E TAMPA PRÉ-MOLDADAS EM CONCRETO, SEM FUNDO, 50X50X60 CM, COM BRITA ATÉ A TAMPA.	UN	10,00
4	**QUADROS E PAINEIS DE DISTRIBUIÇÃO**		
4.1	QUADRO / PAINEL DE EMBUTIR PARA DISTRIBUIÇÃO ELÉTRICA; METÁLICO; COM BARRAMENTO DE NEUTRO E TERRA (700X500X200 MM).	M²	0,35
4.2	BARRAMENTO TRIFÁSICO DE 225 A.	M	1,80
4.3	PLACA DE ACRILICO TRANSPARENTE ESP=5MM PROTECAO A CONTATO ACIDENTAL.	M²	0,62
4.4	ISOLADOR EM EPÓXI DE 1 kV PARA BARRAMENTO.	UN	25,00
4.5	BOTÃO DE COMANDO DUPLO COM SINALIZADOR LIGA/DESLIGA.	UN	4,00
4.6	TERMINAL DE PRESSÃO/COMPRESSÃO PARA CABO DE 16 MM².	UN	4,00
4.7	TERMINAL DE PRESSÃO/COMPRESSÃO PARA CABO DE 25 MM².	UN	8,00
4.8	TERMINAL DE PRESSÃO/COMPRESSÃO PARA CABO DE 35 MM².	UN	8,00
4.9	TERMINAL DE PRESSÃO/COMPRESSÃO PARA CABO DE 50 MM².	UN	6,00
4.10	TERMINAL DE PRESSÃO/COMPRESSÃO PARA CABO DE 70 MM².	UN	8,00
4.11	TERMINAL DE PRESSÃO/COMPRESSÃO PARA CABO DE 120 MM².	UN	6,00
4.12	BARRAMENTO DE COBRE DE 100A.	M	4,80
4.13	BARRAMENTO DE COBRE DE 30A.	M	6,40
4.14	CONTATOR DE POTENCIA TRIPOLAR, 65 A, 2NA+2NF.	UN	4,00
4.15	BOTOEIRA DE COMANDO LIGA/DESLIGA.	UN	4,00
5	**DISPOSITIVOS DE PROTEÇÃO**		
5.1	DISPOSITIVO DE PROTEÇÃO CONTRA SURTOS 275 V - ATÉ 15 kA.	UN	15,00
5.2	DISJUNTOR BIFÁSICO DE 16 A; TIPO TERMOMAGNÉTICO; CURVA C; MONTAGEM TRILHO DIN.	UN	32,00
5.3	DISJUNTOR EM CAIXA MOLDADA TRIPOLAR, TÉRMICO E MAGNÉTICO FIXOS, TENSÃO DE ISOLAMENTO 480/690V, DE 70A ATÉ 150A.	UN	4,00
5.4	DISJUNTOR TERMOMAGNETICO TRIPOLAR EM CAIXA MOLDADA DE 225 A, 240 V, FORNECIMENTO E INSTALAÇÃO.	UN	2,00
5.5	DISJUNTOR EM CAIXA MOLDADA TRIPOLAR, TÉRMICO E MAGNÉTICO FIXOS, TENSÃO DE ISOLAMENTO 480/690 V, DE 60 A.	UN	4,00
5.6	DISJUNTOR BIPOLAR TIPO DIN, CORRENTE NOMINAL DE 10A - FORNECIMENTO E INSTALAÇÃO.	UN	4,00
6	**SERVIÇOS COMPLEMENTARES**		
6.1	EXECUÇÃO DE PASSEIO (CALÇADA) OU PISO DE CONCRETO COM CONCRETO MOLDADO IN LOCO, FEITO EM OBRA, ACABAMENTO CONVENCIONAL, NÃO ARMADO (PASSAGEM DE ELETRODUTO NAS CALÇADAS E ARQUIBANCADAS).	M³	1,01
6.2	ENVELOPAMENTO DE ELETRODUTO ENTERRADO, COM CONCRETO.	M	128,30
6.3	PORTA DE FERRO EM CHAPA GALVANIZADA PLANA 14 GSG.	M²	10,79

PREFEITURA MUNICIPAL DE HORTOLÂNDIA

ADMINISTRAÇÃO
ÂNGELO PERUGINI
2017-2020

COORDENAÇÃO	SÉRGIO MARASCO TORRECILAS - SECRETÁRIO MUNICIPAL DE OBRAS E SERVIÇOS URBANOS.
COORDENAÇÃO TÉCNICA	PAULO A G VASQUES - DIRETOR DO DEPTO. DE PROJ. E ORÇA. RICARDO CASTILHO MOUCO - GERENTE DE DIVISÃO.
OBRA/OBJETO	REFORMA DO CENTRO POLIESPORTIVO NELSON CANCIAN.
LOCAL	RUA JOÃO BARRETO DA SILVA, Nº 505. JARDIM NOVA HORTOLÂNDIA. HORTOLÂNDIA / SP. CEP: 13183-589.
TÍTULO	PROJETO ELÉTRICO. ILUMINAÇÃO DO CAMPO DE FUTEBOL.
AUTORES DO PROJETO	YVAN GUTNIK.

RESPONSÁVEL TÉCNICO
Yvan Gutnik
Engenheiro Eletricista
CREA. 5063781733
Departamento de Projetos

CREA	ART	PROCESSO
5063781733	28027230190342586	

ESCALAS	PROJETO	REVISÃO	LIBERAÇÃO	DATA	FOLHA
Sem Escala	EL-PRR-047.2016	Rev. 4	OK	11/03/2021	ÚNICA