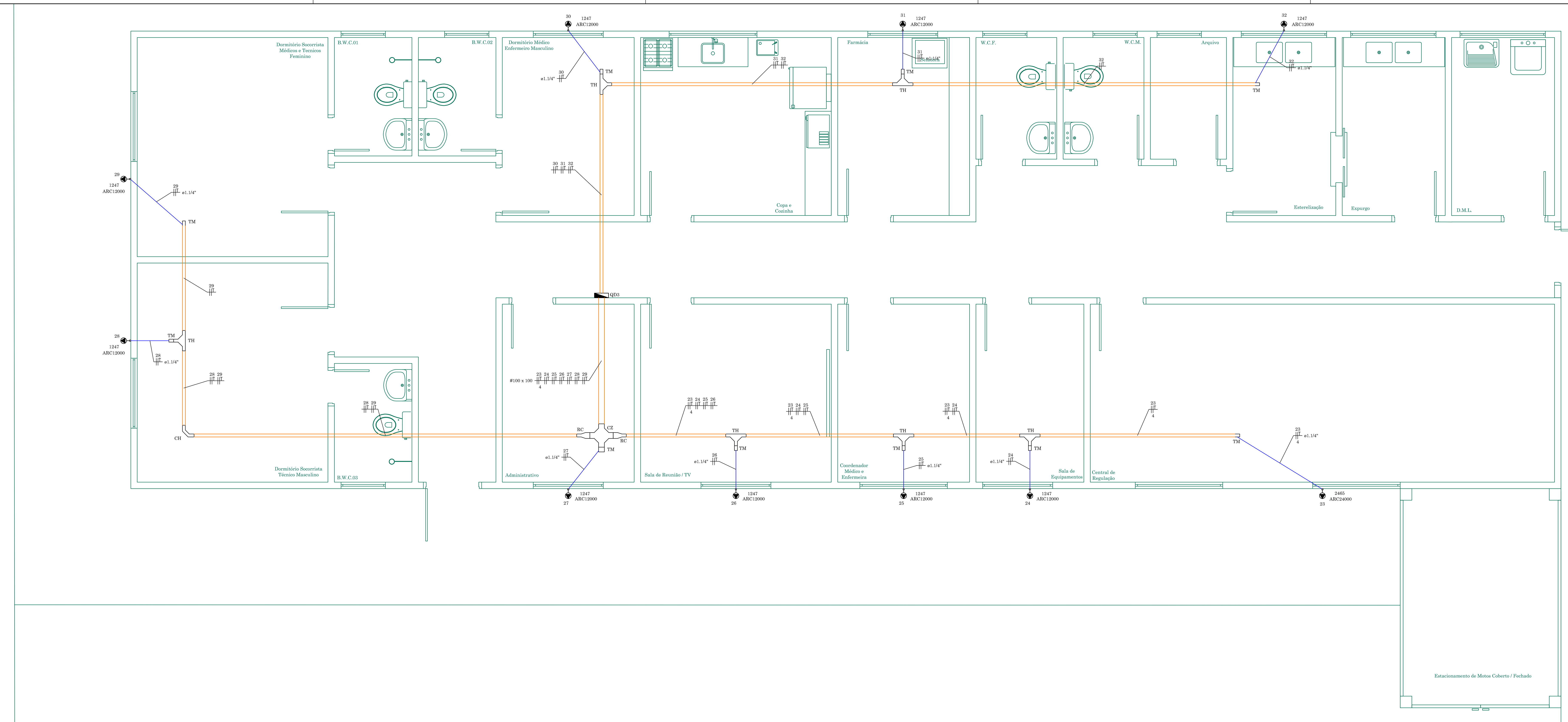

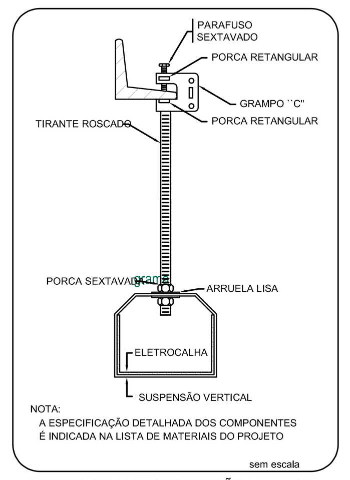

ELETROCALHA - SUSPENSÃO VERTICAL
FIXAÇÃO GRAMPO "C"

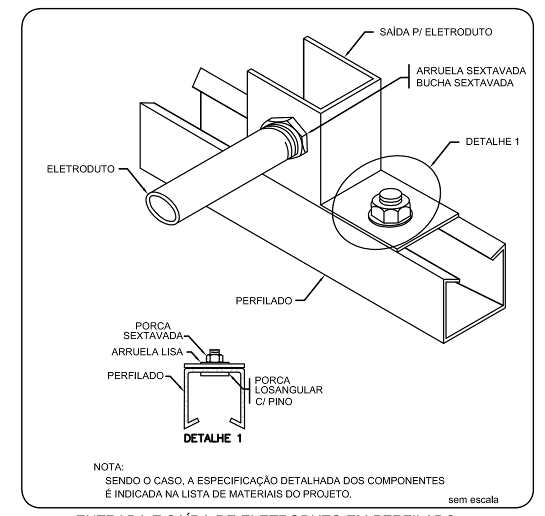

ENTRADA E SAÍDA DE ELETRODUTO EM PERFILADO

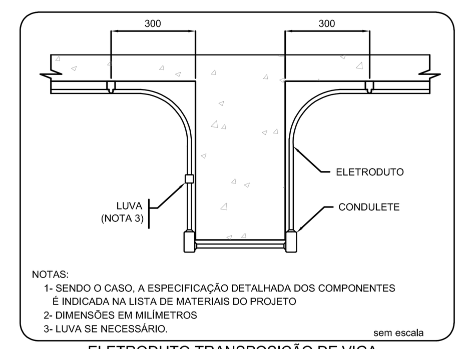

ELETRODUTO TRANSPOSIÇÃO DE VIGA

Quadro de Cargas (QD3)

Circuito	Descrição	Esquema	Método de inst.	V (V)	Tomadas (W) 1247	Tomadas (W) 2465	Pot. total. (VA)	Pot. total. (W)	Fases	Pot. - R (W)	Pot. - S (W)	Pot. - T (W)	FP	FCT	FCA	In' (A)	Ip (A)	Seção (mm²)	Ic (A)	Disj (A)	dV parc (%)	dV total (%)	Status
23	Ar-Condicionado 24000 BTU - Central de Regulação	F+F+T	B1	220 V		1	2739	2465	R+T	1232		1232	0.90	1.00	0.54	23.1	12.4	4	42.0	16.0	0.93	3.19	Ok
24	Ar-Condicionado 12000 BTU - Sala de Equip.	F+F+T	B1	220 V	1		1386	1247	S+T		624	624	0.90	1.00	0.54	11.7	6.3	2.5	31.0	10.0	0.55	2.81	Ok
25	Ar-Condicionado 12000 BTU - Coordenador Médico	F+F+T	B1	220 V	1		1386	1247	S+T		624	624	0.90	1.00	0.54	11.7	6.3	2.5	31.0	10.0	0.45	2.72	Ok
26	Ar-Condicionado 12000 BTU - Sala de Reunião / TV	F+F+T	B1	220 V	1		1386	1247	R+T	624		624	0.90	1.00	0.54	11.7	6.3	2.5	31.0	10.0	0.32	2.59	Ok
27	Ar-Condicionado 12000 BTU - Administrativo	F+F+T	B1	220 V	1		1386	1247	S+T		624	624	0.90	1.00	0.54	11.7	6.3	2.5	31.0	10.0	0.23	2.49	Ok
28	Ar-Condicionado 12000 BTU - Dorm. Soc. Masc.	F+F+T	B1	220 V	1		1386	1247	R+T	624		624	0.90	1.00	0.54	11.7	6.3	2.5	31.0	10.0	0.61	2.88	Ok
29	Ar-Condicionado 12000 BTU - Dorm. Soc. Fem.	F+F+T	B1	220 V	1		1386	1247	R+S	624	624		0.90	1.00	0.54	11.7	6.3	2.5	31.0	10.0	0.72	2.99	Ok
30	Ar-Condicionado 12000 BTU - Dorm. Méd. Masc.	F+F+T	B1	220 V	1		1386	1247	R+S	624	624		0.90	1.00	0.70	9.0	6.3	2.5	31.0	10.0	0.29	2.55	Ok
31	Ar-Condicionado 12000 BTU - Farmácia	F+F+T	B1	220 V	1		1386	1247	R+S	624	624		0.90	1.00	0.70	9.0	6.3	2.5	31.0	10.0	0.51	2.77	Ok
32	Ar-Condicionado 12000 BTU - Esterelização	F+F+T	B1	220 V	1		1386	1247	R+S	624	624		0.90	1.00	0.70	9.0	6.3	2.5	31.0	10.0	0.80	3.06	Ok
TOTAL					9	1	15209	13688	R+S+T	4974	4364	4350											

Quadro de Demanda (QD3)

Tipo de carga	Potência instalada (kVA)	Fator de demanda (%)	Demanda (kVA)
Condicionador de Ar tipo janela (não residencial)	15.21	90	13.69
		TOTAL	13.69

Notas

NOTA 01: TODOS OS CABOS DE COBRE DESTA PRANCHA SÃO TRIPOLARES COM ISOLAÇÃO EM EPR 0,6/1 kV.

NOTA 02: ELETRODUTO NÃO COTADO É DE 1" (DN = 25MM). CABO DE COBRE NÃO COTADO É DE 2,5MM²

NOTA 03: ELETROCALHA NÃO COTADA É DE AÇO GALVANIZADO A FOGO NA MEDIDA DE 50x50MM.

NOTA 04: TODAS AS DESCIDAS DE ELETRODUTOS DEVEM SER FEITAS COM ELETRODUTOS RÍGIDOS.

NOTA 05: ELETRODUTOS SOBRE A LAJE, SEM INDICAÇÃO, SÃO DO TIPO METÁLICOS FLEXÍVEIS.

Legenda das Indicações - Ares-Condicionados

CZ	Cruzeta (X) 90°
CH	Curva horizontal 90°
RC	Redução concêntrica
TH	T horizontal 90°
TM	Terminal
QD3	Quadro de Distribuição Sobrepor - Equipamentos de Ares-Condicionados
ARC12000	Tomada uso específico - Condicionador de ar Split 12000BTU (Condulete 1.1/4)
ARC24000	Tomada uso específico - Condicionador de ar Split 24000BTU (Condulete 1.1/4)

LEGENDA - TUBULAÇÕES - CIRCUITOS DE ILUMINAÇÃO

- TUBULAÇÃO ELÉTRICA METÁLICA RÍGIDA APARENTE OU FLEXÍVEL SOBRE A LAJE.
- TUBULAÇÃO ELÉTRICA METÁLICA RÍGIDA APARENTE FIXADA NA PAREDE.
- TUBULAÇÃO ELÉTRICA EM PERFILADO / ELETROCALHA.
- TUBULAÇÃO ELÉTRICA PELO PISO.
- TUBULAÇÃO ELÉTRICA ENTERRADA.
- NEUTRO (COR): AZUL CLARO.
- FASES (CORES): BRANCO / PRETO / VERMELHO.
- TERRA (COR): VERDE OU NÚ CONFORME PROJETO.
- RETORNO (COR): CINZA.

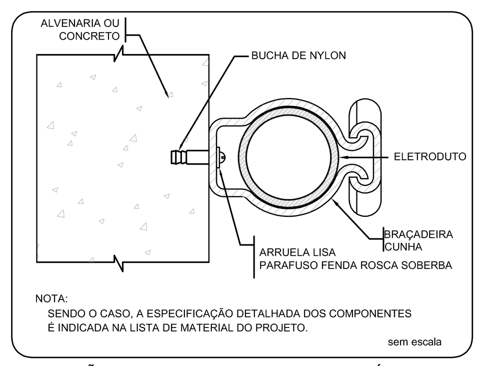

FIXAÇÃO DE UM ELETRODUTO EM SUPERFÍCIE DE ALVENARIA OU CONCRETO

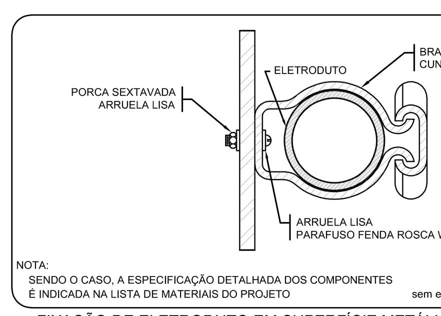

FIXAÇÃO DE ELETRODUTO EM SUPERFÍCIE METÁLICA

Legenda Detalhada - Circuitos de Ares-Condicionados

CZ — Cruzeta (X) 90°

Acessórios uso geral	
Arruela lisa galvanizada 1/4"	24 pç
Parafuso galvanizado cabeça lentilha 1/4"x5/8" máquina rosca total	24 pç
Porca sextavada galvanizada 1/4"	24 pç
Eletrocalha furada tipo U pré-galv. quente	
Cruzeta 90° 100x100mm chapa 18	1 pç
Tala plana perfurada 100mm	6 pç
Tampa para cruzeta 90° 100x100mm chapa 18	1 pç

CH — Curva horizontal 90°

Acessórios uso geral	
Arruela lisa galvanizada 1/4"	16 pç
Parafuso galvanizado cabeça lentilha 1/4"x5/8" máquina rosca total	16 pç
Porca sextavada galvanizada 1/4"	16 pç
Eletrocalha furada tipo U pré-galv. quente	
Curva horizontal 90° 50x50mm chapa 18	1 pç
Tala plana perfurada 50mm	4 pç
Tampa para curva horizontal 90° 50x50mm chapa 18	1 pç

29 / 1247 / ARC12000 — Ponto 2P+T 20 A a 2,30m do Piso (Ar-Condicionado de 12000 BTU)

Acessórios para eletrodutos	
Condulete alumínio encaixe tipo C 1.1/4" Com Tampa	1 pç
Acessórios uso geral	
Prensa Cabo 1/2"	1 pç

23 / 2465 / ARC24000 — Ponto 2P+T 20 A a 2,30m do Piso (Ar-Condicionado de 24000 BTU)

Acessórios para eletrodutos	
Condulete alumínio encaixe tipo C 1.1/4" Com Tampa	1 pç
Acessórios uso geral	
Prensa Cabo 1/2"	1 pç

RC — Redução concêntrica

Acessórios uso geral	
Arruela lisa galvanizada 1/4"	16 pç
Parafuso galvanizado cabeça lentilha 1/4"x5/8" máquina rosca total	16 pç
Porca sextavada galvanizada 1/4"	16 pç
Eletrocalha furada tipo U pré-galv. quente	
Redução concêntrica 100x50x50mm chapa 18	1 pç
Tala plana perfurada 50mm	4 pç
Tampa para redução concêntrica 100x50x50mm chapa 18	1 pç

TH — T horizontal 90°

Acessórios uso geral	
Arruela lisa galvanizada 1/4"	24 pç
Parafuso galvanizado cabeça lentilha 1/4"x5/8" máquina rosca total	24 pç
Porca sextavada galvanizada 1/4"	24 pç
Eletrocalha furada tipo U pré-galv. quente	
T horizontal 90° 50x50mm chapa 18	1 pç
Tala plana perfurada 50mm	6 pç
Tampa para T horizontal 90° 50x25mm chapa 18	1 pç

TM — Terminal

Acessórios uso geral	
Arruela lisa galvanizada 1/4"	24 pç
Parafuso galvanizado cabeça lentilha 1/4"x5/8" máquina rosca total	24 pç
Porca sextavada galvanizada 1/4"	24 pç
Eletrocalha furada tipo U pré-galv. quente	
Tala plana perfurada 50mm	6 pç
Terminal 50x50mm chapa 18	1 pç

QD3 (Quadro de Distribuição - Ares-Condicionados)

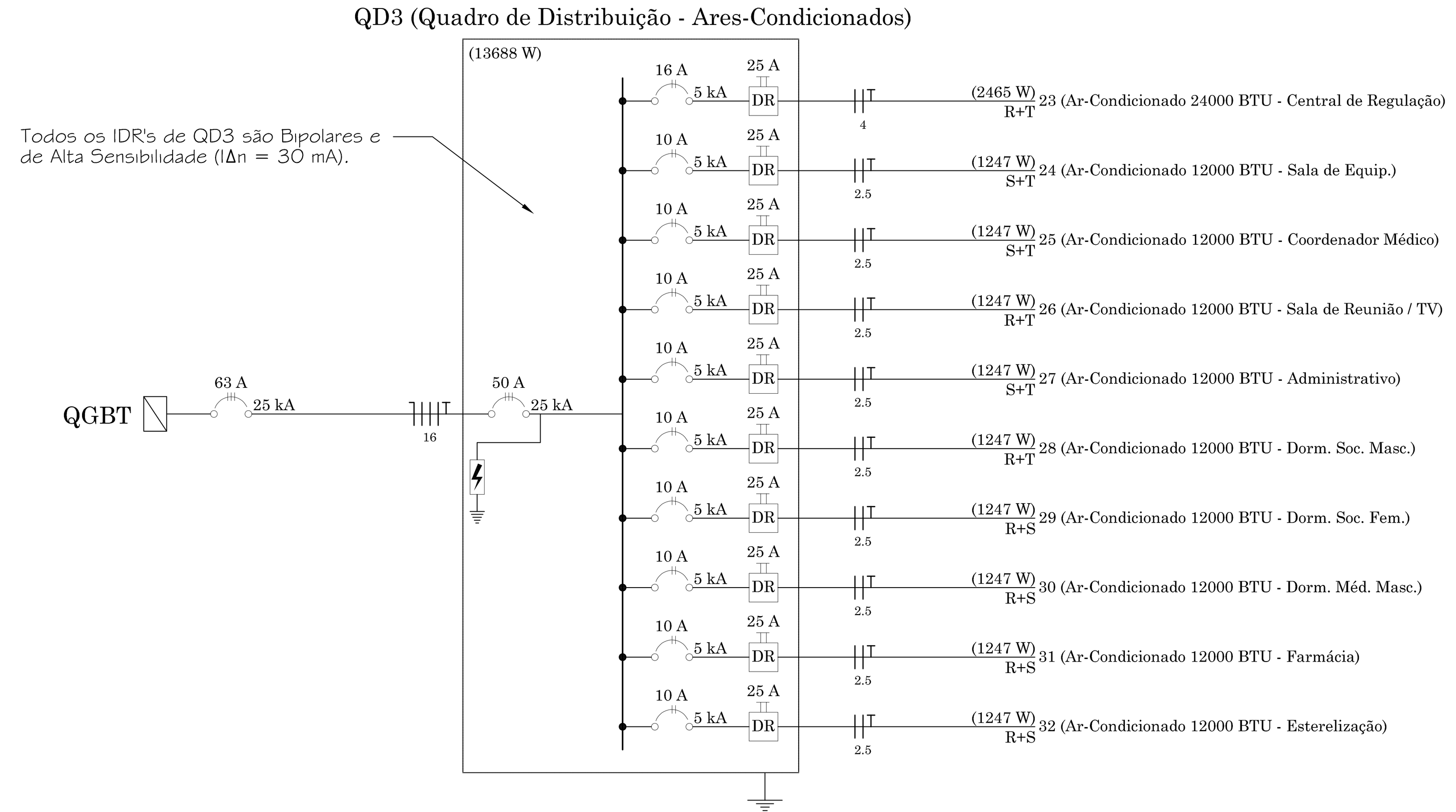

PREFEITURA MUNICIPAL DE HORTOLÂNDIA	ADMINISTRAÇÃO ZEZÉ GOMES 2021-2024
COORDENAÇÃO	SÉRGIO MARASCO TORRECILAS - SECRETÁRIO MUNICIPAL DE OBRAS E SERVIÇOS URBANOS.
COORDENAÇÃO TÉCNICA	PAUL A G VASQUES - DIRETOR DO DEPTO. DE PROJ. E ORÇA. RICARDO CASTILHO MOUCO - GERENTE DE DIVISÃO.
OBRA/OBJETO	AMPLIAÇÃO E REFORMA DO SAMU.
LOCAL	RUA BEATRIZ ALLIEVI, 477, JARDIM GREEN PARK RESIDENCE. HORTOLÂNDIA / SP. CEP.: 13186-680.
TÍTULO	PROJETO ELÉTRICO. ARES-CONDICIONADOS. REFORMA INTERNA.
AUTORES DO PROJETO	YVAN GUTNIK.
RESPONSÁVEL TÉCNICO DO PROJETO	YVAN GUTNIK:35653588822
CREA	5063781733
ART	28027230211066972
PROCESSO	
ESCALAS	1:30
PROJETO	
REVISÃO	REV. 00
LIBERAÇÃO	OK
DATA	29/07/2021
FOLHA	07/12