Instalações Elétricas - Implantação e Lanchonete

Nº	Descrição	Item	Quantidade	Unidade	Observação
Acessórios Para Eletrodutos					
1,0	Caixa PVC	4x2"	9,00	pç	Caixas para interruptores e tomadas dos circuitos de QD3
2,0	Luva aço galvan. pesado	1.1/2"	3,00	pç	Conexão eletroduto metálico rígido pesado
Acessórios Uso Geral					
1,0	Arruela lisa galvan.	1/4"	95,00	pç	
2,0	Arruela lisa galvan.	3/8"	13,00	pç	
3,0	Bucha de nylon	S6	15,00	pç	
4,0	Grampo C	Parafuso 3/8"x1.1/2"	13,00	pç	Fixação eletrocalha
5,0	Parafuso fenda galvan. cab. panela	4,2x32mm autoatarrachante	15,00	pç	
6,0	Parafuso galvan. cabeça lentilha	1/4"x5/8" máquina rosca total	72,00	pç	
7,0	Plug 2P+T	Plug Fêmea	4,00	pç	Conexão para luminária led
8,0	Plug 2P+T	Plug Macho	4,00	pç	Conexão para luminária led
9,0	Porca sextavada galvan.	1/4"	95,00	pç	
10,0	Porca sextavada galvan.	3/8"	13,00	pç	
11,0	Vergalhão galvan. rosca total	1/4"x500mm	13,00	pç	Fixação eletrocalha
Cabo Unipolar (Cobre)					
1,0	Isol.HEPR - ench.EVA - 0,6/1kV	10 mm² - Azul claro	41,40	m	Alimentador QD3
2,0	Isol.HEPR - ench.EVA - 0,6/1kV	10 mm² - Branco	41,40	m	Alimentador QD3
3,0	Isol.HEPR - ench.EVA - 0,6/1kV	10 mm² - Preto	41,40	m	Alimentador QD3
4,0	Isol.HEPR - ench.EVA - 0,6/1kV	10 mm² - Verde	41,40	m	Alimentador QD3
5,0	Isol.HEPR - ench.EVA - 0,6/1kV	10 mm² - Vermelho	41,40	m	Alimentador QD3
6,0	Isol.HEPR - ench.EVA - 0,6/1kV	16 mm² - Verde	5,20	m	Alimentador QD2
7,0	Isol.HEPR - ench.EVA - 0,6/1kV	2.5 mm² - Amarelo	25,20	m	Circuitos QD3
8,0	Isol.HEPR - ench.EVA - 0,6/1kV	2.5 mm² - Azul claro	46,90	m	Circuitos QD3
9,0	Isol.HEPR - ench.EVA - 0,6/1kV	2.5 mm² - Branco	28,70	m	Circuitos QD3
10,0	Isol.HEPR - ench.EVA - 0,6/1kV	2.5 mm² - Preto	22,10	m	Circuitos QD3
11,0	Isol.HEPR - ench.EVA - 0,6/1kV	2.5 mm² - Verde	72,40	m	Circuitos QD3
12,0	Isol.HEPR - ench.EVA - 0,6/1kV	2.5 mm² - Vermelho	40,00	m	Circuitos QD3
13,0	Isol.HEPR - ench.EVA - 0,6/1kV	35 mm² - Azul claro	5,20	m	Alimentador QD2
14,0	Isol.HEPR - ench.EVA - 0,6/1kV	35 mm² - Branco	5,20	m	Alimentador QD2
15,0	Isol.HEPR - ench.EVA - 0,6/1kV	35 mm² - Preto	5,20	m	Alimentador QD2
16,0	Isol.HEPR - ench.EVA - 0,6/1kV	35 mm² - Vermelho	5,20	m	Alimentador QD2
17,0	Isol.HEPR - ench.EVA - 0,6/1kV	6 mm² - Azul claro	4,50	m	Alimentador QD1
18,0	Isol.HEPR - ench.EVA - 0,6/1kV	6 mm² - Branco	4,50	m	Alimentador QD1
19,0	Isol.HEPR - ench.EVA - 0,6/1kV	6 mm² - Preto	12,50	m	Alimentador QD1 e Conexão DPS's (16*0,5 = 8,00m)
20,0	Isol.HEPR - ench.EVA - 0,6/1kV	6 mm² - Verde	6,50	m	Alimentador QD1 e Conexão DPS's (4*0,5 = 2,00m)
21,0	Isol.HEPR - ench.EVA - 0,6/1kV	6 mm² - Vermelho	4,50	m	Alimentador QD1
Caixa de Passagem - Enterrada					
1,0	Concreto Pré-Moldada	400x400x400mm	3,00	pç	Caixa de passagem do alimentador de QD3
2,0	Concreto Pré-Moldada	Tampa 400x400x50mm	3,00	pç	Caixa de passagem do alimentador de QD3
Dispositivo Elétrico - Embutido					
1,0	Placa 2x4"	Interruptor bipolar simples - 1 tecla	1,00	pç	Interruptor Lanchonete
2,0	Placa 2x4"	Placa p/ 1 função	9,00	pç	Placa das 09 caixas de PVC4x2"
3,0	S/ placa	Tomada hexagonal (NBR 14136) 2P+T 10A	3,00	pç	Uma TUG e duas TUE's de 600W da lanchonete
4,0	S/ placa	Tomada hexagonal (NBR 14136) 2P+T 20A	5,00	pç	Demais TUE's da Lanchonete
Fechaduras e Cadeados					
1,0	Porta Cadeado Zincado	5"	4,00	pç	Instalar nos quadros QDG, QD1, QD2 e QD3
	Cadeado com Chave	30mm	4,00	pç	Instalar nos quadros QDG, QD1, QD2 e QD3
Dispositivo de Proteção					
1,0	Disjuntor Tripolar Termomagnético - norma DIN (Curva C)	125A - 20 kA	1,00	pç	Disjuntor geral QDG. Caixa moldada.
2,0	Disjuntor bipolar termomagnético (220 V/127 V) - DIN (Curva C)	10 A - 5 kA	4,00	pç	Circuitos de iluminação (todos) + reserva
3,0	Disjuntor bipolar termomagnético (220 V/127 V) - DIN (Curva C)	16 A - 5 kA	2,00	pç	TUE's 220V Lanchonete
4,0	Disjuntor bipolar termomagnético (220 V/127 V) - DIN (Curva C)	20 A - 5 kA	12,00	pç	Circuitos Chuveiros + reserva
5,0	Disjuntor tripolar termomagnético (220 V/127 V) - DIN (Curva C)	100 A - 20 kA	1,00	pç	Disjuntor alimentador QD2. Caixa moldada.
6,0	Disjuntor tripolar termomagnético (220 V/127 V) - DIN (Curva C)	25 A - 5 kA	1,00	pç	Disjuntor geral QD1
7,0	Disjuntor tripolar termomagnético (220 V/127 V) - DIN (Curva C)	32 A - 5 kA	2,00	pç	Disjuntor Geral QD3 e Alimentador QD1
8,0	Disjuntor tripolar termomagnético (220 V/127 V) - DIN (Curva C)	40 A - 5 kA	1,00	pç	Disjuntor alimentador QD3
9,0	Disjuntor tripolar termomagnético (220 V/127 V) - DIN (Curva C)	90 A - 20 kA	1,00	pç	Disjuntor geral QD2. Caixa moldada.
10,0	Disjuntor unipolar termomagnético (220 V/127 V) - DIN (Curva C)	16 A - 5 kA	9,00	pç	TUE's vestiário e lanchonete + reservas
11,0	Disjuntor unipolar termomagnético (220 V/127 V) - DIN (Curva C)	20 A - 5 kA	13,00	pç	Desconexão DPS's + reserva
12,0	Disjuntor unipolar termomagnético (220 V/127 V) - DIN (Curva C)	25 A - 5 kA	1,00	pç	TUG's Vestiário
13,0	Dispositivo de proteção contra surto	175 V - 8 KA	16,00	pç	DPS's dos 04 quadros de distribuição
14,0	Interruptor bipolar DR (fase/fase - In 300mA) - DIN	25 A	3,00	pç	IDR's circuitos de iluminação + reserva
15,0	Interruptor bipolar DR (fase/fase - In 30mA) - DIN	25 A	17,00	pç	IDR's circuitos de tomadas + reserva
16,0	Interruptor bipolar DR (fase/neutro - In 30mA) - DIN	25 A	8,00	pç	IDR's circuitos de tomadas + reserva
Eletrocalha Lisa Tipo C Galvanizada a Fogo					
1,0	Acessórios para eletrocalha	Saída horizontal para eletroduto	3,00	pç	
2,0	Eletrocalha lisa tipo C	50x50mm chapa 18	13,30	m	Circuitos de QD3. Inclusive cortes, curvas, desvios e conexões.
3,0	Suporte vertical	70x81mm	13,00	pç	Fixação eletrocalha
4,0	T horizontal 90º	50x50mm chapa 18	3,00	pç	
5,0	Tala plana perfurada	50mm	18,00	pç	
6,0	Tampa p/ T horizontal 90º	50mm chapa 18	3,00	pç	
7,0	Tampa pressão	50mm chapa 24	13,30	m	Circuitos de QD3. Inclusive cortes, curvas, desvios e conexões.
Eletroduto PVC/PEAD Flexível					
1,0	Eletroduto PVC leve	1"	1,00	m	Interligação interruptor "h" à TUG do circuito 23
2,0	Eletroduto PEAD	1.1/2"	6,00	m	Alimentador QD1. Rasgo e recomposição em alvenaria: 2,00m.
3,0	Eletroduto PEAD	2"	30,60	m	Alimentador QD2 e QD3. Rasgo e recomposição em alvenaria: 1,00m. Escavação e reaterro (vala 30x50cm): 25,40m. Envelopamento: 24,50m.
Eletroduto Metálico Flexível Com Capa					
1,0	Eletroduto pesado	1"	14,15	m	Inclusive rasgo e recomposição em alvenaria.
Eletroduto Metálico Rígido Pesado					
1,0	Braçadeira galvan. tipo cunha	1.1/2"	15,00	pç	Fixação eletroduto 1.1/2"
2,0	Eletroduto galvanizado	1.1/2"	14,50	m	Alimentador de QD3. Inclusive cortes, curvas, desvios e fixação em alvenaria/concreto.
Luminária e acessórios					
1,0	Luminária Led Sobrepor	Até 36W, com difusor	4,00	pç	Iluminação lanchonete
Lâmpadas Led					
1,0	Tubular Led	18W	8,00	pç	Lâmpadas das luminárias Led
Interferências, Reparos e Remoções					
1,0	Furo em Alvenaria	Passagem de eletroduto metálico rígido de 1.1/2"	1,00	furo	Contornar vigas e pilares de modo a não comprometer a estrutura da edificação. Trata-se da saída do eletroduto metálico rígido de 1.1/2" do vestiário.
2,0	Abertura em Laje	Passagem de eletrocalha 50x50mm	1,00	abertura	Furar pela lajota da laje. Nunca jamais pela vigota, de modo a não comprometer a estrutura da edificação. Trata-se da passagem da eletrocalha referente a QD3.
3,0	Furo em Laje	Passagem de eletroduto metálico flexível com capa de 1"	4,00	furo	Furar pela lajota da laje. Nunca jamais pela vigota, de modo a não comprometer a estrutura da edificação. Trata-se da passagem dos circuitos de distribuição referente a QD3.
4,0	Remoção de luminárias para lâmpadas fluorescentes	Tubular	7,00	pç	Remoção de toda iluminação existente
5,0	Remoção de Quadro de Distribuição	Até 32 Disjuntores Monopolares	1,00	pç	Remover quadro existente no vestiário
6,0	Remoção de Cabo de Cobre	Bitola de até 35mm²	630,30	m	Remover circuitos de distribuição do quadro existente do vestiário
Quadro de Distribuição - QDG					
1,0	Qaudro de Comando em Chapa Metálica	700x500x200mm	1,00	pç	Quadro com porta, placa de montagem e fecho
2,0	Barramento de Cobre	In = 175A (5/8"x3/16") - 0,673 kg/m - 1,30m	0,87	kg	Barramento principal
3,0	Barramento de Cobre	In = 105A (3/8"x3/16") - 0,403 kg/m - 1,20m	0,48	kg	Derivações do barramento principal
4,0	Isolador Epóxi	1kV	7,00	pç	Fixação dos barramentos fase, neutro e terra
5,0	Terminal de Compressão	50mm²	4,00	pç	Terminais do circuito alimentador de QDG
6,0	Terminal de Compressão	35mm²	4,00	pç	Terminais do circuito alimentador de QD2
7,0	Terminal de Compressão	25mm²	1,00	pç	Terminal do circuito alimentador de QDG
8,0	Terminal de Compressão	16mm²	1,00	pç	Terminal do circuito alimentador de QD2
9,0	Terminal de Compressão	10mm²	5,00	pç	Terminais do circuito alimentador de QD3
10,0	Terminal de Compressão	6mm²	5,00	pç	Terminais do circuito alimentador de QD1
11,0	Placa de Policarbonato	Espessura de 4mm - 30x50cm	0,15	m²	Proteção contra contatos acidentais
Quadro de Distribuição - QD1					
1,0	Qaudro de Comando em Chapa Metálica	500x400x200mm	1,00	pç	Quadro com porta, placa de montagem e fecho
2,0	Barramento de Cobre	In = 48A (1/4"x1/8") - 0,179 kg/m - 0,75m	0,13	kg	Barramento principal
3,0	Barramento de Cobre	In = 48A (1/4"x1/8") - 0,179 kg/m - 0,60m	0,11	kg	Derivações do barramento principal
4,0	Isolador Epóxi	1kV	7,00	pç	Fixação dos barramentos fase, neutro e terra
5,0	Terminal de Compressão	6mm²	5,00	pç	Terminais do circuito alimentador de QD1
6,0	Placa de Policarbonato	Espessura de 4mm - 30x40cm	0,12	m²	Proteção contra contatos acidentais
Quadro de Distribuição - QD2					
1,0	Qaudro de Comando em Chapa Metálica	1000x800x200mm	1,00	pç	Quadro com porta, placa de montagem e fecho
2,0	Barramento de Cobre	In = 105A (3/8"x3/16") - 0,403 kg/m - 1,30m	0,35	kg	Barramento principal
3,0	Barramento de Cobre	In = 48A (1/4"x1/8") - 0,179 kg/m - 2,25m	0,40	kg	Derivações do barramento principal
4,0	Isolador Epóxi	1kV	7,00	pç	Fixação dos barramentos fase, neutro e terra
5,0	Terminal de Compressão	35mm²	4,00	pç	Terminais do circuito alimentador de QD2
6,0	Terminal de Compressão	16mm²	1,00	pç	Terminal do circuito alimentador de QD2
7,0	Placa de Policarbonato	Espessura de 4mm - 60x80cm	0,48	m²	Proteção contra contatos acidentais
Quadro de Distribuição - QD3					
1,0	Qaudro de Comando em Chapa Metálica	600x500x200mm	1,00	pç	Quadro com porta, placa de montagem e fecho
2,0	Barramento de Cobre	In = 48A (1/4"x1/8") - 0,179 kg/m - 0,90m	0,32	kg	Barramento principal
3,0	Barramento de Cobre	In = 48A (1/4"x1/8") - 0,179 kg/m - 0,90m	0,16	kg	Derivações do barramento principal
4,0	Isolador Epóxi	1kV	7,00	pç	Fixação dos barramentos fase, neutro e terra
5,0	Terminal de Compressão	10mm²	5,00	pç	Terminais do circuito alimentador de QD3
6,0	Placa de Policarbonato	Espessura de 4mm - 35x45cm	0,16	m²	Proteção contra contatos acidentais
Município de Hortolândia					

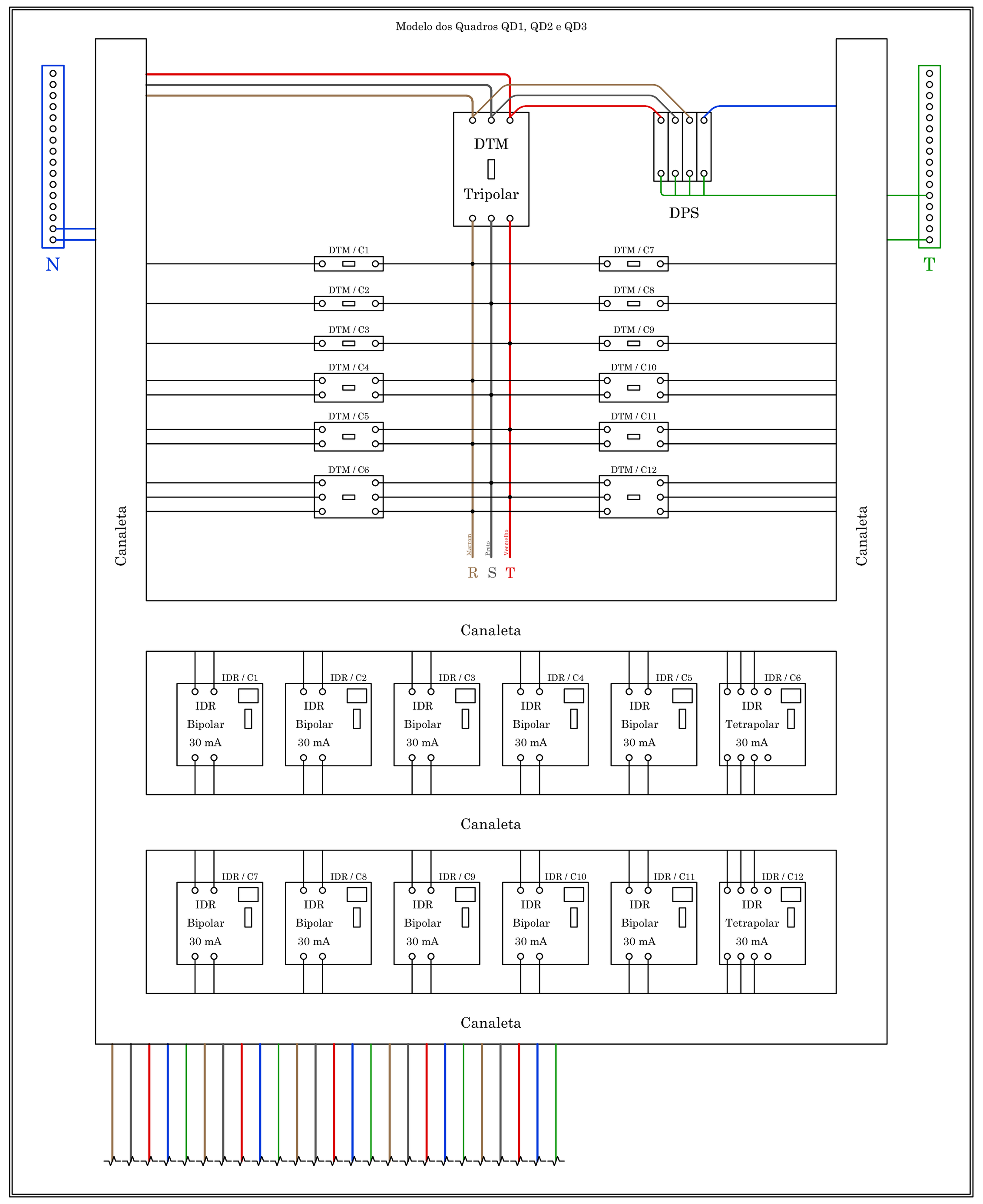

NOTAS

NOTA 1: O QUADRO ACIMA SERVE DE MODELO CONSTRUTIVO PARA OS QUADROS QD1, QD2 E QD3, PRINCIPALMENTE PELO FATO DE POSSUIR OS IDR'S (30 mA) COMO PROTEÇÃO TERMINAL DE CADA CIRCUITO DE TOMADA.

NOTA 2: DTM: DISJUNTOR TERMOMAGNÉTICO. IDR: INTERRUPTOR DIFERENCIAL RESIDUAL.

NOTA 3: R,S,T: FASES. N: NEUTRO. T: TERRA/PROTEÇÃO (PE).

NOTA 4: CADA CIRCUITO DEVE SER IDENTIFICADO. OS CABOS DEVEM ESTAR ANILHADOS.

NOTA 5: A PLACA DE POLICARBONATO DEVE COBRIR TODA A ÁREA DO BARRAMENTO, IMPEDINDO CONTATOS ACIDENTAIS.

Elétrica (Iluminação e TUG's Vestiário)

Nº	Descrição	Item	Quantidade	Unidade	Observação
Acessórios Para Eletrodutos					
1,0	Caixa PVC	4x2"	15,00	pç	Caixas dos interruptores e tomadas
Acessórios Uso Geral					
1,0	Arruela lisa galvan.	1/4"	145,00	pç	
2,0	Arruela lisa galvan.	3/8"	27,00	pç	
3,0	Grampo C	Parafuso 3/8"x1.1/2"	27,00	pç	Fixação eletrocalha
4,0	Parafuso galvan. cabeça lentilha	1/4"x5/8" máquina rosca total	96,00	pç	
5,0	Plug 2P+T	Plug Fêmea	25,00	pç	Conexão para luminária led + luminária de emergência
6,0	Plug 2P+T	Plug Macho	18,00	pç	Conexão para luminária led
7,0	Porca sextavada galvan.	1/4"	113,00	pç	
8,0	Porca sextavada galvan.	3/8"	27,00	pç	
9,0	Vergalhão galvan. rosca total	1/4"x500mm	27,00	pç	Fixação eletrocalha
Cabo Unipolar (Cobre)					
1,0	Isol.HEPR - ench.EVA - 0,6/1kV	2.5 mm² - Amarelo	111,50	m	Circuitos de iluminação do vestiário
2,0	Isol.HEPR - ench.EVA - 0,6/1kV	2.5 mm² - Branco	88,50	m	Circuitos de iluminação do vestiário
3,0	Isol.HEPR - ench.EVA - 0,6/1kV	2.5 mm² - Preto	88,50	m	Circuitos de iluminação do vestiário
4,0	Isol.HEPR - ench.EVA - 0,6/1kV	2.5 mm² - Verde	73,35	m	Circuitos de iluminação do vestiário
5,0	Isol.HEPR - ench.EVA - 0,6/1kV	4 mm² - Azul claro	81,85	m	Circuitos de TUG's do vestiário
6,0	Isol.HEPR - ench.EVA - 0,6/1kV	4 mm² - Verde	81,85	m	Circuitos de TUG's do vestiário
7,0	Isol.HEPR - ench.EVA - 0,6/1kV	4 mm² - Vermelho	81,85	m	Circuitos de TUG's do vestiário
Dispositivo Elétrico - Embutido					
1,0	Placa 2x4"	Interruptor bipolar simples - 1 tecla	7,00	pç	Interrruptores do vestiário
2,0	Placa 2x4"	Placa p/ 1 função	15,00	pç	
3,0	S/ placa	Tomada hexagonal (NBR 14136) 2P+T 10A	8,00	pç	TUG's do vestiário
Eletrocalha Lisa Tipo C Galvanizada a Fogo					
1,0	Acessórios para eletrocalha	Saída dupla para eletroduto	2,00	pç	
2,0	Acessórios para eletrocalha	Saída horizontal para eletroduto	2,00	pç	
3,0	Curva horizontal 90º	50x50mm chapa 18	1,00	pç	
4,0	Eletrocalha lisa tipo C	50x50mm chapa 18	35,00	m	Circuitos de QD1. Inclusive cortes, curvas, desvios e conexões.
5,0	Suporte vertical	70x81mm	27,00	pç	Fixação eletrocalha
6,0	T horizontal 90º	50x50mm chapa 18	1,00	pç	
7,0	Tala plana perfurada	50mm	24,00	pç	
8,0	Tampa p/ T horizontal 90º	50mm chapa 18	1,00	pç	
9,0	Tampa p/ curva horizontal 90º	50mm chapa 18	1,00	pç	
10,0	Tampa pressão	50mm chapa 24	35,00	m	Circuitos de QD1. Inclusive cortes, curvas, desvios e conexões.
11,0	Terminal	50x50mm chapa 18	1,00	pç	
Eletroduto PVC Flexível					
1,0	Eletroduto leve	1"	7,00	m	Interligação interruptores dos vestiários às TUG's a 30cm do piso acabado. Inclusive rasgo e recomposição em alvenaria.
Eletroduto Metálico Flexível Com Capa					
1,0	Eletroduto pesado	1"	62,25	m	Inclusive rasgo e recomposição em alvenaria
Iluminação de Emergência					
1,0	Bloco autônomo - aclaramento	Autonomia 1h - 200lm	7,00	pç	Instalação Sobrepor
Luminária e Acessórios					
1,0	Luminária Led Sobrepor	Até 36W, com difusor	15,00	pç	Iluminação vestiário
2,0	Luminária Led Sobrepor	Até 20W, com difusor	3,00	pç	Iluminação vestiário
Lâmpadas Led					
1,0	Tubular Led	18W	33,00	pç	Lâmpadas das luminárias Led
Interferências, Reparos e Remoções					
1,0	Abertura em Alvenaria	Passagem de eletrocalha 50x50mm.	2,00	furo	Contornar vigas e pilares de modo a não comprometer a estrutura da edificação. Aberturas referentes à passagem da eletrocalha dos circuitos de iluminação do vestiário.
Município de Hortolândia					

Elétrica (TUE's Vestiário)

Nº	Descrição	Item	Quantidade	Unidade	Observação
Acessórios Para Eletrodutos					
1,0	Caixa PVC	4x2"	13,00	pç	Caixas para TUE's do vestiário
Acessórios uso geral					
1,0	Arruela lisa galvan.	1/4"	194,00	pç	
2,0	Arruela lisa galvan.	3/8"	32,00	pç	
3,0	Grampo C	Parafuso 3/8"x1.1/2"	32,00	pç	Fixação eletrocalha
4,0	Parafuso galvan. cabeça lentilha	1/4"x5/8" máquina rosca total	144,00	pç	
5,0	Porca sextavada galvan.	1/4"	162,00	pç	
6,0	Porca sextavada galvan.	3/8"	32,00	pç	
7,0	Vergalhão galvan. rosca total	1/4"x500mm	32,00	pç	Fixação eletrocalha
Cabo Unipolar (Cobre)					
1,0	Isol.HEPR - ench.EVA - 0,6/1kV	4 mm² - Azul claro	22,70	m	Circuitos TUE's de 1500W
2,0	Isol.HEPR - ench.EVA - 0,6/1kV	4 mm² - Verde	22,70	m	Circuitos TUE's de 1500W
3,0	Isol.HEPR - ench.EVA - 0,6/1kV	4 mm² - Vermelho	22,70	m	Circuitos TUE's de 1500W
4,0	Isol.HEPR - ench.EVA - 0,6/1kV	6 mm² - Branco	118,80	m	Circuitos chuveiros
5,0	Isol.HEPR - ench.EVA - 0,6/1kV	6 mm² - Preto	120,80	m	Circuitos chuveiros
6,0	Isol.HEPR - ench.EVA - 0,6/1kV	6 mm² - Verde	155,00	m	Circuitos chuveiros
7,0	Isol.HEPR - ench.EVA - 0,6/1kV	6 mm² - Vermelho	70,40	m	Circuitos chuveiros
Dispositivo Elétrico - Embutido					
1,0	Placa 2x4"	Placa c/ furo	10,00	pç	Circuitos chuveiros
2,0	Placa 2x4"	Placa p/ 1 função	3,00	pç	Circuitos TUE's de 1500W
3,0	S/ placa	Tomada hexagonal (NBR 14136) 2P+T 20A	3,00	pç	Circuitos TUE's de 1500W
Dispositivo Elétrico - Sobrepor					
1,0	Chuveiro elétrico de resistência blindada	220V / 4.000W	10,00	pç	Chuveiros para o vestiário
Eletrocalha Lisa Tipo C Galvanizada a Fogo					
1,0	Acessórios para eletrocalha	Saída horizontal para eletroduto	12,00	pç	
2,0	Curva horizontal 45º	50x50mm chapa 18	2,00	pç	
3,0	Curva horizontal 90º	50x50mm chapa 18	2,00	pç	
4,0	Eletrocalha lisa tipo C	50x50mm chapa 18	32,60	m	Circuitos de QD2. Inclusive cortes, curvas, desvios e conexões.
5,0	Suporte vertical	70x81mm	32,00	pç	Fixação eletrocalha
6,0	Tala plana perfurada	50mm	36,00	pç	
7,0	Tampa p/ curva horizontal 45º	50mm chapa 18	2,00	pç	
8,0	Tampa p/ curva horizontal 90º	50mm chapa 18	2,00	pç	
9,0	Tampa pressão	50mm chapa 24	32,60	m	Circuitos de QD2. Inclusive cortes, curvas, desvios e conexões.
10,0	Terminal	50x50mm chapa 18	2,00	pç	
Eletroduto Metálico Flexível Com Capa					
1,0	Eletroduto pesado	1"	33,10	m	Inclusive rasgo e recomposição em alvenaria
Interferências, Reparos e Remoções					
1,0	Abertura em Alvenaria	Passagem de eletrocalha 50x50mm.	3,00	furo	Contornar vigas e pilares de modo a não comprometer a estrutura da edificação. Aberturas referentes à passagem da eletrocalha dos circuitos de tomadas do vestiário.
Município de Hortolândia					

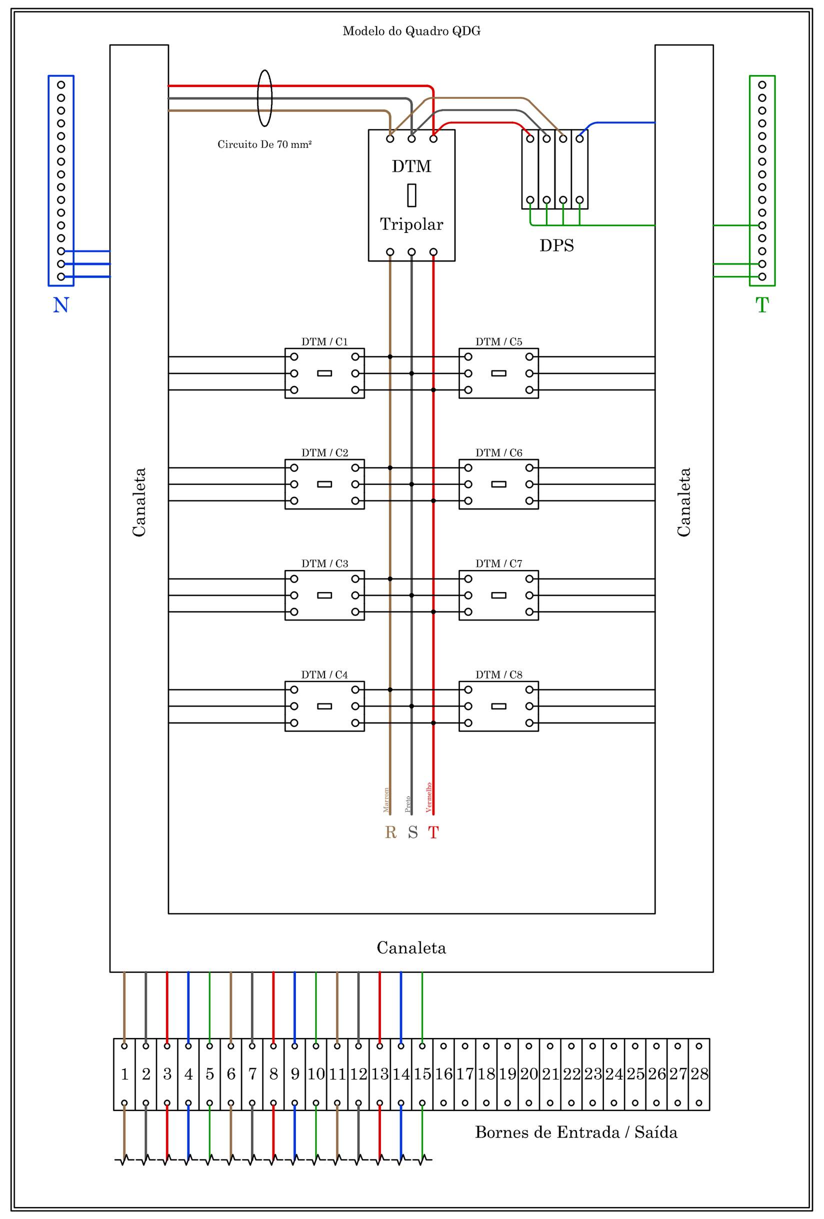

NOTAS

NOTA 1: O QUADRO ACIMA SERVE DE MODELO CONSTRUTIVO PARA O QUADRO DE DISTRIBUIÇÃO GERAL (QDG), PRINCIPALMENTE PELO FATO DE POSSUIR DISJUNTORES TRIPOLARES NOS CIRCUITOS TERMINAIS E CIRCUITO DE 50 MM² NA ENTRADA.

NOTA 2: DTM: DISJUNTOR TERMOMAGNÉTICO. R,S,T: FASES. N: NEUTRO. T: TERRA/PROTEÇÃO (PE).

NOTA 3: CADA CIRCUITO DEVE SER IDENTIFICADO. OS CABOS NOS BORNES DEVEM ESTAR ANILHADOS.

NOTA 4: A PLACA DE POLICARBONATO DEVE COBRIR TODA A ÁREA DO BARRAMENTO, IMPEDINDO CONTATOS ACIDENTAIS.

PAULO ANTONIO GUERINO VASQUES:77960416672

Assinado de forma digital por PAULO ANTONIO GUERINO VASQUES:77960416672
Dados: 2023.03.09 11:49:19 -03'00'

PREFEITURA MUNICIPAL DE HORTOLÂNDIA

ADMINISTRAÇÃO ZEZÉ GOMES 2021-2024

COORDENAÇÃO: SÉRGIO MARASCO TORRECILAS - SECRETÁRIO MUNICIPAL DE OBRAS.

COORDENAÇÃO TÉCNICA: PAUL A G VASQUES - DIRETOR DO DEPTO. DE PROJ. E ORÇA. RICARDO CASTILHO MOUCO - GERENTE DE DIVISÃO.

OBRA/OBJETO: REFORMA DO VESTIÁRIO DO CAMPO E LANCHONETE. POLIESPORTIVO NELSON CANCIAN. SECRETARIA DE ESPORTES.

LOCAL: RUA JOÃO BARRETO DA SILVA, 505. JARDIM NOVA HORTOLÂNDIA. HORTOLÂNDIA / SP. CEP: 13183-589.

TÍTULO: PROJETO ELÉTRICO. DETALHAMENTOS QUADROS DE DISTRIBUIÇÃO E LM.

YVAN GUTNIK:35653588822

RESPONSÁVEL TÉCNICO DO PROJETO

AUTORES DO PROJETO	CREA	ART	PROCESSO
YVAN GUTNIK.	5063781733	28027230221105312	

ESCALAS	PROJETO	REVISÃO	LIBERAÇÃO	DATA	FOLHA
SEM ESCALA		REV. 00	OK	12/07/2022	05/05