QD1 (Quadro de Distribuição - Iluminação)

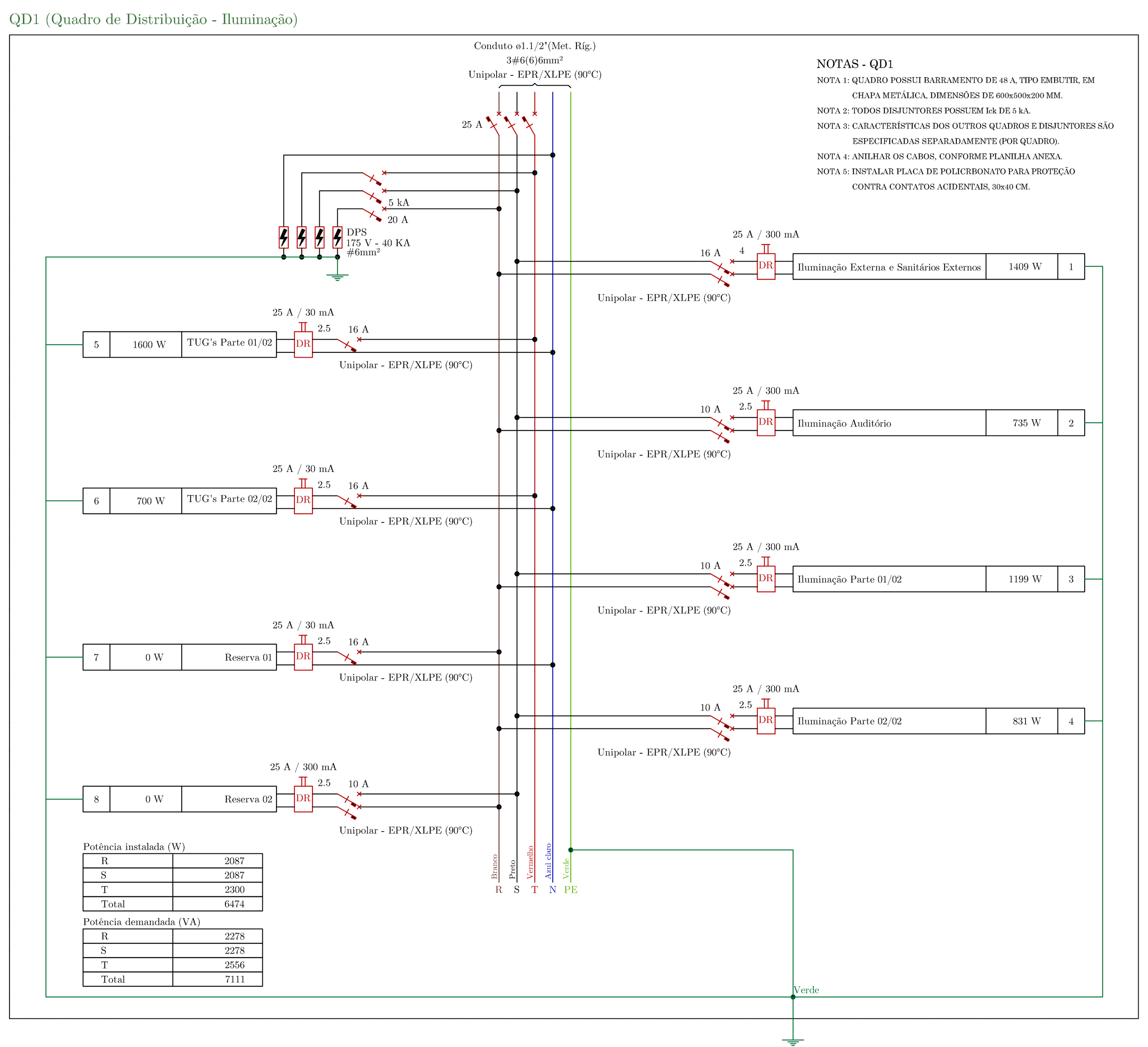

NOTAS - QD1

NOTA 1: QUADRO POSSUI BARRAMENTO DE 48 A, TIPO EMBUTIR, EM CHAPA METÁLICA, DIMENSÕES DE 600x500x200 MM.
NOTA 2: TODOS DISJUNTORES POSSUEM Icu DE 5 kA.
NOTA 3: CARACTERÍSTICAS DOS OUTROS QUADROS E DISJUNTORES SÃO ESPECIFICADAS SEPARADAMENTE (POR QUADRO).
NOTA 4: ANILHAR OS CABOS, CONFORME PLANILHA ANEXA.
NOTA 5: INSTALAR PLACA DE POLICRBONATO PARA PROTEÇÃO CONTRA CONTATOS ACIDENTAIS, 30x40 CM.

Potência instalada (W)	
R	2087
S	2087
T	2300
Total	6474

Potência demandada (VA)	
R	2278
S	2278
T	2556
Total	7111

QGBT (Quadro Geral de Baixa Tensão)

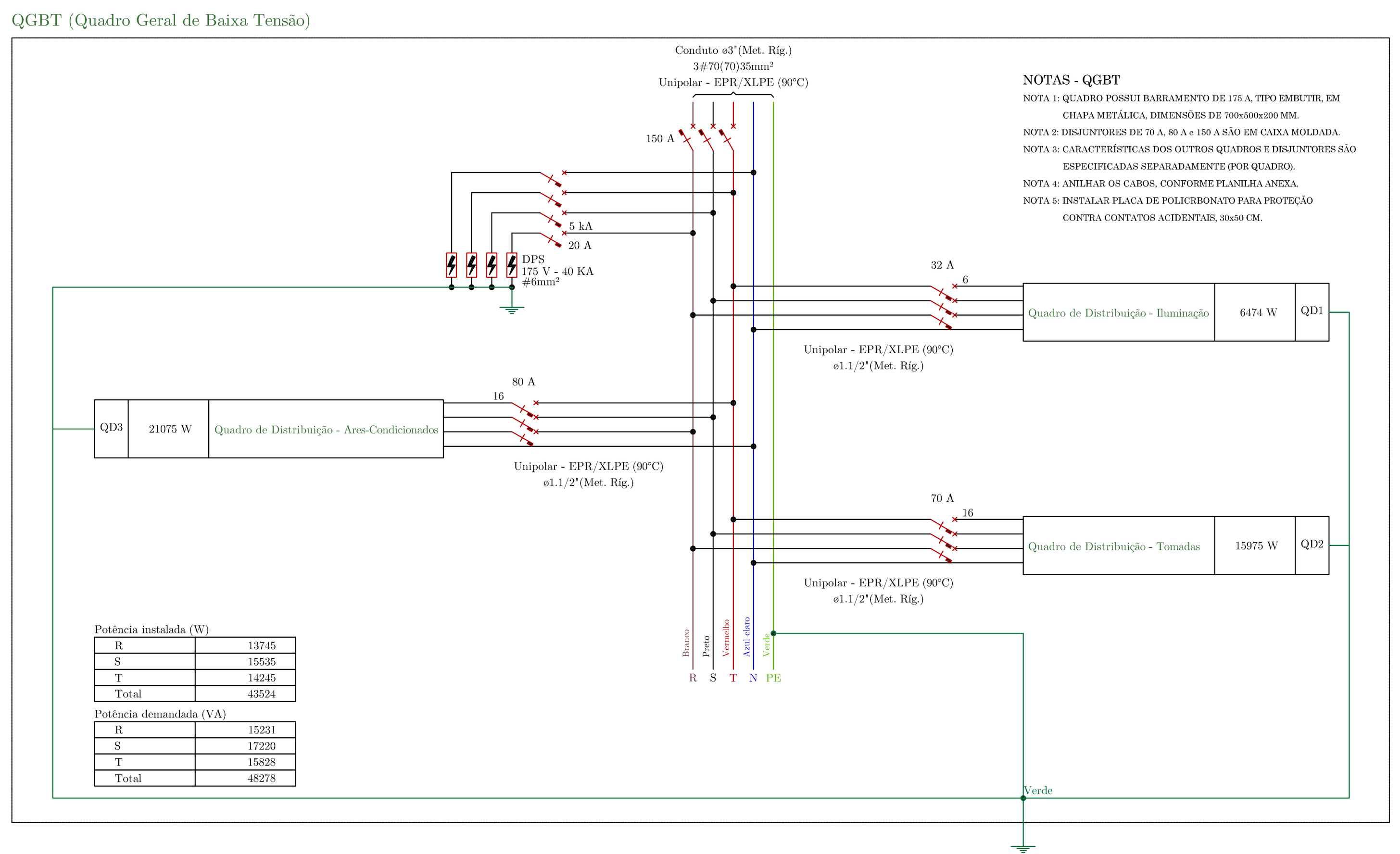

NOTAS - QGBT

NOTA 1: QUADRO POSSUI BARRAMENTO DE 175 A, TIPO EMBUTIR, EM CHAPA METÁLICA, DIMENSÕES DE 700x500x200 MM.
NOTA 2: DISJUNTORES DE 70 A, 80 A e 150 A SÃO EM CAIXA MOLDADA.
NOTA 3: CARACTERÍSTICAS DOS OUTROS QUADROS E DISJUNTORES SÃO ESPECIFICADAS SEPARADAMENTE (POR QUADRO).
NOTA 4: ANILHAR OS CABOS, CONFORME PLANILHA ANEXA.
NOTA 5: INSTALAR PLACA DE POLICRBONATO PARA PROTEÇÃO CONTRA CONTATOS ACIDENTAIS, 30x50 CM.

Potência instalada (W)	
R	13745
S	15535
T	14245
Total	43524

Potência demandada (VA)	
R	15231
S	17220
T	15828
Total	48278

QD2 (Quadro de Distribuição - Tomadas)

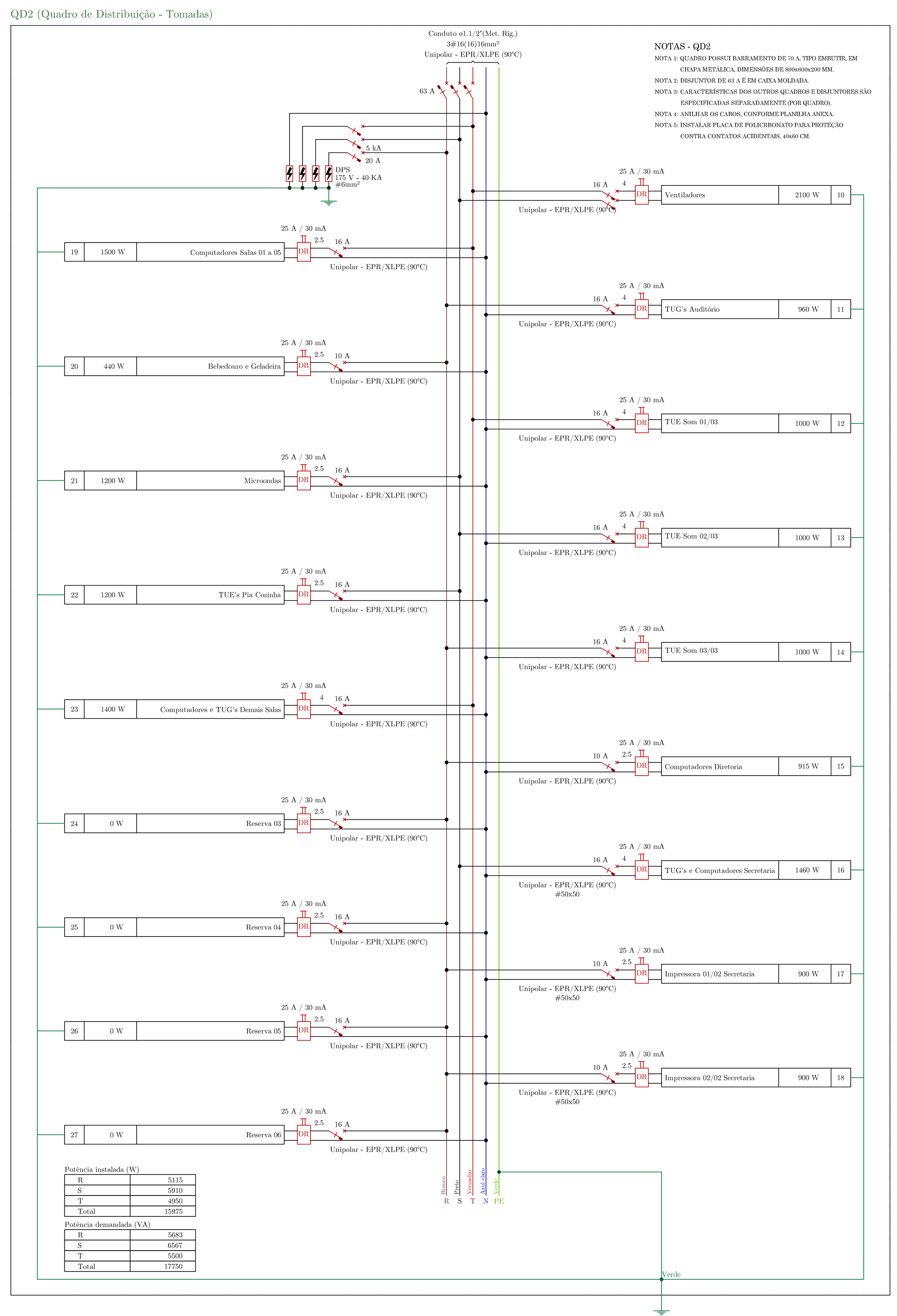

NOTAS - QD2

NOTA 1: QUADRO POSSUI BARRAMENTO DE 70 A, TIPO EMBUTIR, EM CHAPA METÁLICA, DIMENSÕES DE 800x600x200 MM.
NOTA 2: DISJUNTOR DE 63 A É EM CAIXA MOLDADA.
NOTA 3: CARACTERÍSTICAS DOS OUTROS QUADROS E DISJUNTORES SÃO ESPECIFICADAS SEPARADAMENTE (POR QUADRO).
NOTA 4: ANILHAR OS CABOS, CONFORME PLANILHA ANEXA.
NOTA 5: INSTALAR PLACA DE POLICRBONATO PARA PROTEÇÃO CONTRA CONTATOS ACIDENTAIS, 40x60 CM.

Potência instalada (W)	
R	5115
S	5910
T	4950
Total	15975

Potência demandada (VA)	
R	5683
S	6567
T	5500
Total	17750

DIAGRAMA UNIFILAR GERAL - QUADROS E ALIMENTADORES

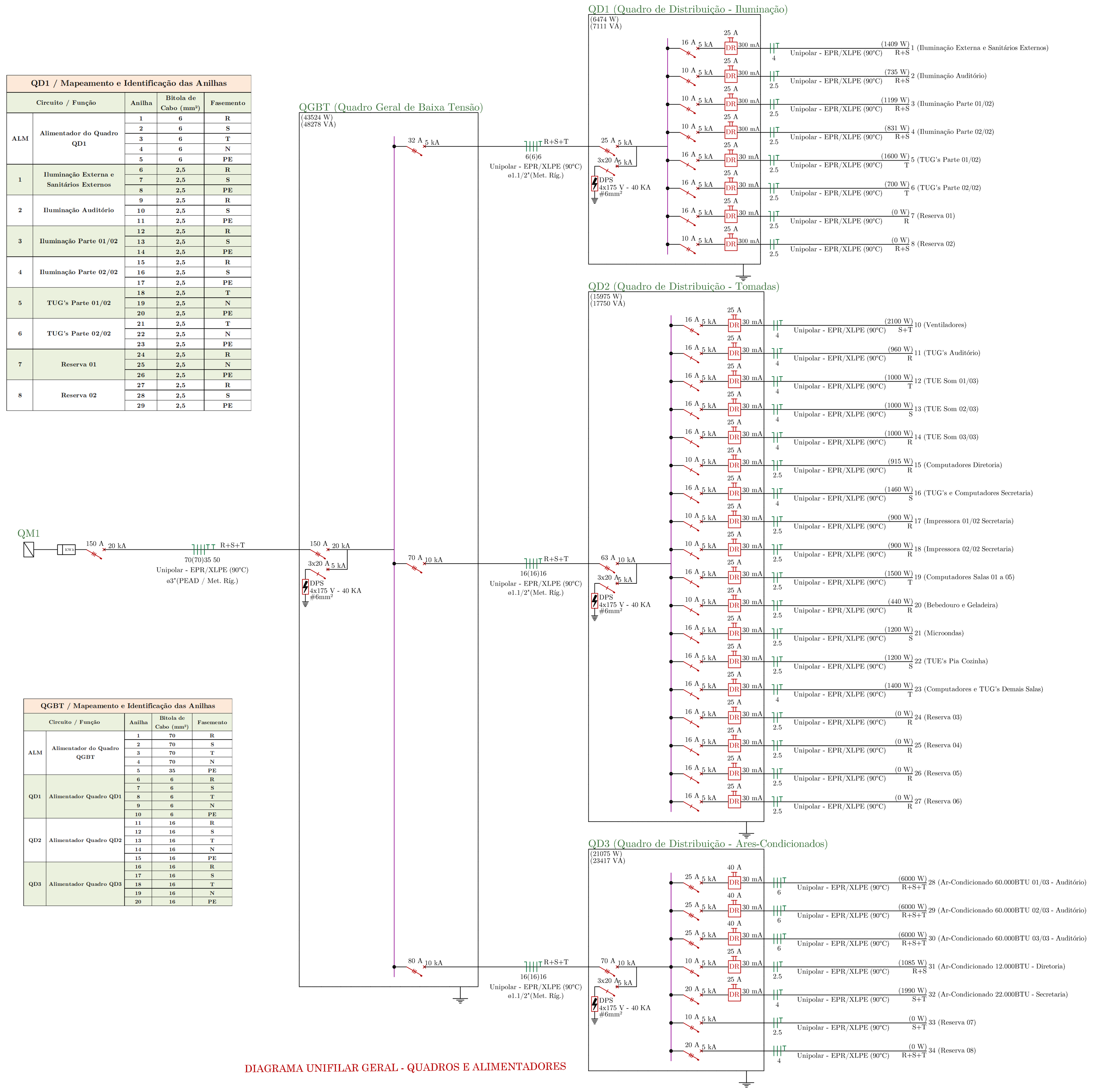

QD1 / Mapeamento e Identificação das Anilhas

Circuito / Função		Anilhas	Bitola de Cabo (mm²)	Fasamento
ALM	Alimentador do Quadro QD1	1	6	R
		2	6	S
		3	6	T
		4	6	N
		5	6	PE
1	Iluminação Externa e Sanitários Externos	6	2.5	R
		7	2.5	S
		8	2.5	PE
2	Iluminação Auditório	9	2.5	R
		10	2.5	S
		11	2.5	PE
3	Iluminação Parte 01/02	12	2.5	R
		13	2.5	S
		14	2.5	PE
4	Iluminação Parte 02/02	15	2.5	R
		16	2.5	S
		17	2.5	PE
5	TUG's Parte 01/02	18	2.5	T
		19	2.5	N
		20	2.5	PE
6	TUG's Parte 02/02	21	2.5	T
		22	2.5	N
		23	2.5	PE
7	Reserva 01	24	2.5	R
		25	2.5	N
		26	2.5	PE
8	Reserva 02	27	2.5	R
		28	2.5	S
		29	2.5	PE

QGBT / Mapeamento e Identificação das Anilhas

Circuito / Função		Anilha	Bitola de Cabo (mm²)	Fasamento
ALM	Alimentador do Quadro QGBT	1	70	R
		2	70	S
		3	70	T
		4	70	N
		5	35	PE
QD1	Alimentador Quadro QD1	6	6	R
		7	6	S
		8	6	T
		9	6	N
		10	6	PE
QD2	Alimentador Quadro QD2	11	16	R
		12	16	S
		13	16	T
		14	16	N
		15	16	PE
QD3	Alimentador Quadro QD3	16	16	R
		17	16	S
		18	16	T
		19	16	N
		20	16	PE

QD2 / Mapeamento e Identificação das Anilhas

Circuito / Função		Anilhas	Bitola de Cabo (mm²)	Fasamento
ALM	Alimentador do Quadro QD2	1	16	R
		2	16	S
		3	16	T
		4	16	N
		5	16	PE
10	Ventiladores	6	4	S
		7	4	T
		8	4	PE
11	TUG's Auditório	9	4	R
		10	4	N
		11	4	PE
12	TUE Som 01/03	12	4	T
		13	4	N
		14	4	PE
13	TUE Som 02/03	15	4	S
		16	4	N
		17	4	PE
14	TUE Som 03/03	18	4	R
		19	4	N
		20	4	PE
15	Computadores Diretoria	21	2.5	R
		22	2.5	N
		23	2.5	PE
16	TUG's e Computadores Secretaria	24	4	S
		25	4	N
		26	4	PE
17	Impressora 01/02 Secretaria	27	4	R
		28	4	N
		29	4	PE
18	Impressora 02/02 Secretaria	30	4	R
		31	4	N
		32	4	PE
19	Computadores Salas 01 a 05	33	4	T
		34	4	N
		35	4	PE
20	Bebedouro e Geladeira	36	4	R
		37	4	N
		38	4	PE
21	Microondas	39	4	S
		40	4	N
		41	4	PE
22	TUE's Pia Cozinha	42	4	S
		43	4	N
		44	4	PE
23	Computadores e TUG's Demais Salas	45	4	T
		46	4	N
		47	4	PE
24	Reserva 03	48	4	R
		49	4	N
		50	4	PE
25	Reserva 04	51	4	R
		52	4	N
		53	4	PE
26	Reserva 04	54	4	R
		55	4	N
		56	4	PE
27	Reserva 06	57	4	R
		58	4	N
		59	4	PE

QD3 / Mapeamento e Identificação das Anilhas

Circuito / Função		Anilhas	Bitola de Cabo (mm²)	Fasamento
ALM	Alimentador do Quadro QD3	1	35	R
		2	35	S
		3	35	T
		4		
		5	16	PE
28	Ar-Condicionado 60.000BTU 01/03 Auditório	6	6	R
		7	6	S
		8	6	T
		9	6	PE
29	Ar-Condicionado 60.000BTU 02/03 Auditório	10	6	R
		11	6	S
		12	6	T
		13	6	PE
30	Ar-Condicionado 60.000BTU 03/03 Auditório	14	6	R
		15	6	S
		16	6	T
		17	6	PE
31	Ar-Condicionado 12.000BTU - Diretoria	18	2.5	R
		19	2.5	S
		20	2.5	PE
32	Ar-Condicionado 22.000BTU - Secretaria	21	4	R
		22	4	T
		23	4	PE
33	Reserva 07	24	2.5	S
		25	2.5	T
		26	2.5	PE
34	Reserva 08	27	4	R
		28	4	S
		29	4	
		30	4	PE

QD3 (Quadro de Distribuição - Ares-Condicionados)

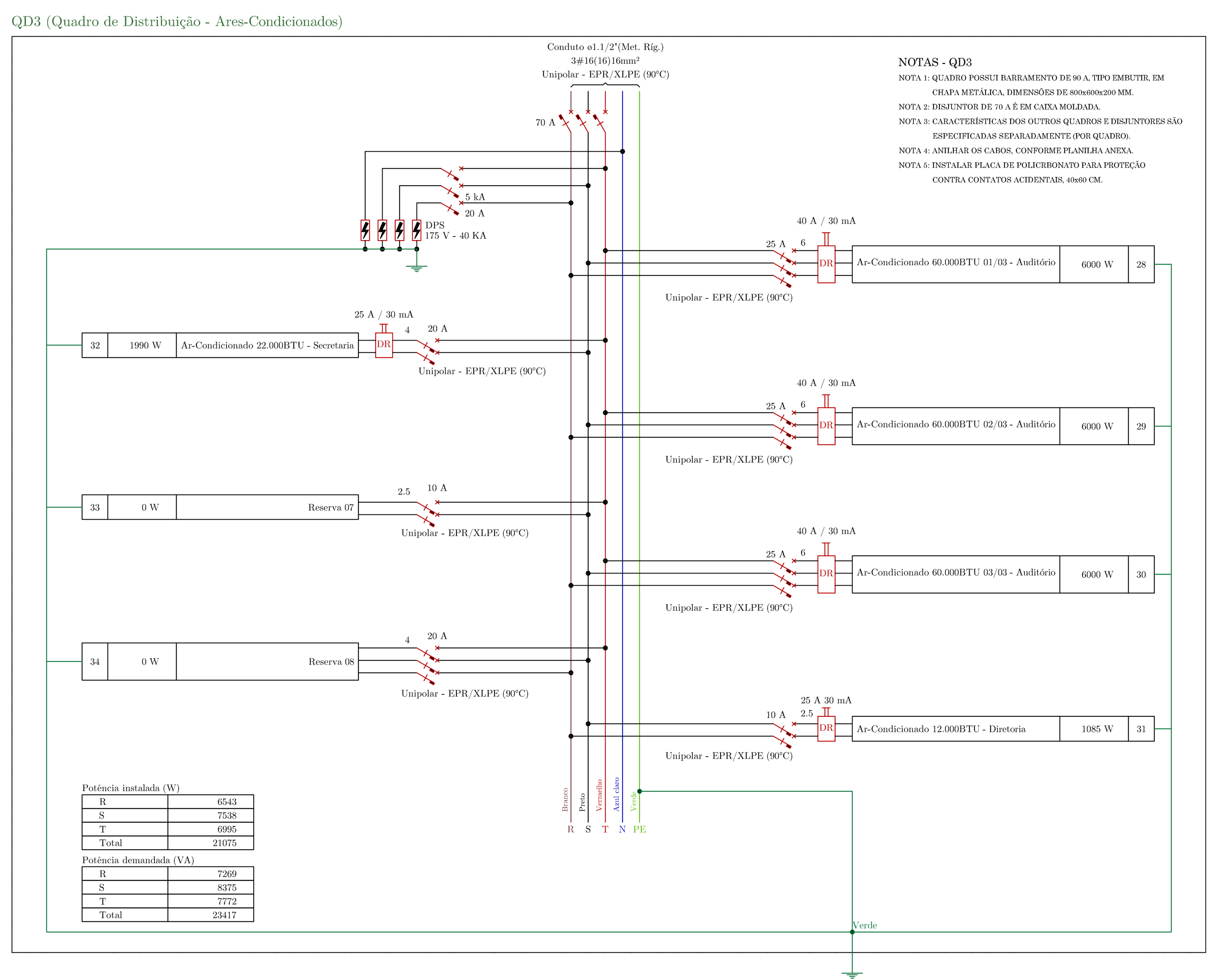

NOTAS - QD3

NOTA 1: QUADRO POSSUI BARRAMENTO DE 90 A, TIPO EMBUTIR, EM CHAPA METÁLICA, DIMENSÕES DE 800x600x200 MM.
NOTA 2: DISJUNTOR DE 70 A É EM CAIXA MOLDADA.
NOTA 3: CARACTERÍSTICAS DOS OUTROS QUADROS E DISJUNTORES SÃO ESPECIFICADAS SEPARADAMENTE (POR QUADRO).
NOTA 4: ANILHAR OS CABOS, CONFORME PLANILHA ANEXA.
NOTA 5: INSTALAR PLACA DE POLICRBONATO PARA PROTEÇÃO CONTRA CONTATOS ACIDENTAIS, 40x60 CM.

Potência instalada (W)	
R	6543
S	7538
T	6995
Total	21075

Potência demandada (VA)	
R	7269
S	8375
T	7772
Total	23417

Modelo dos Quadros QD1, QD2 e QD3

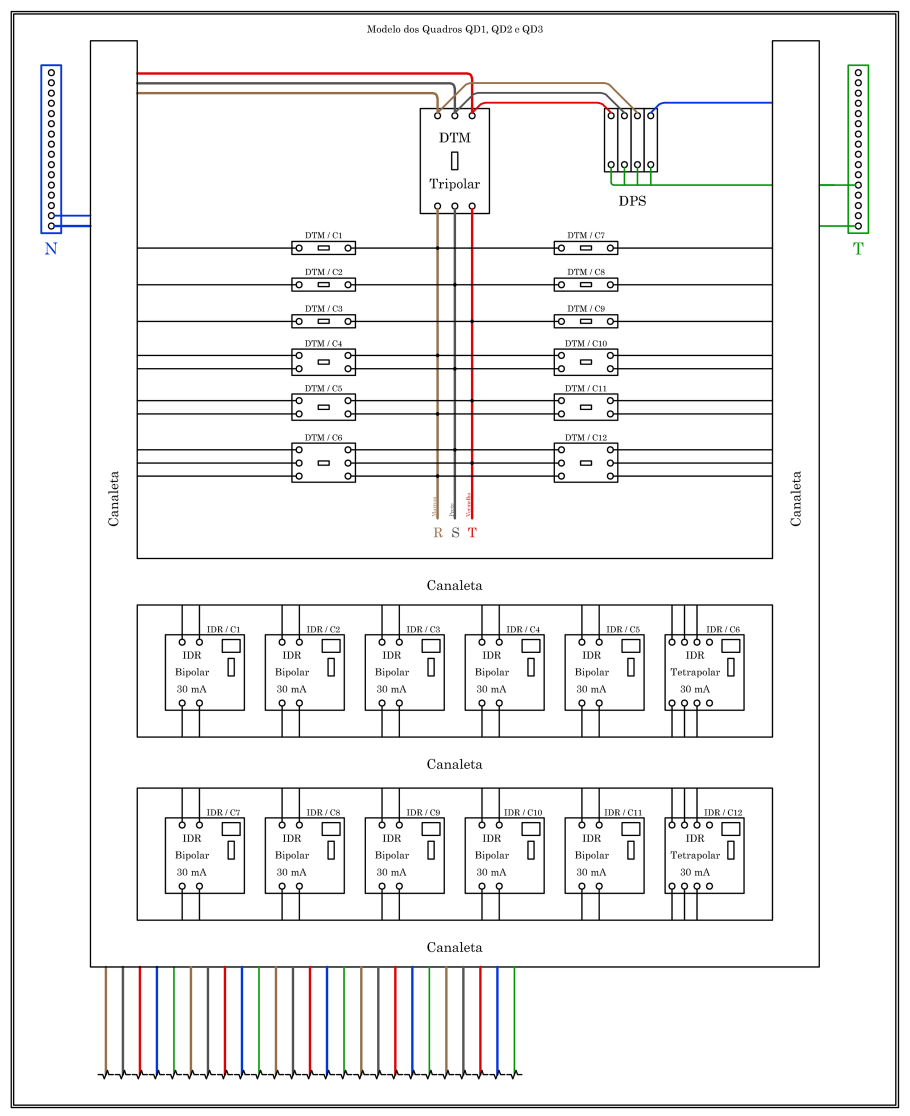

NOTAS

NOTA 1: O QUADRO ACIMA SERVE DE MODELO CONSTRUTIVO PARA OS QUADROS QD1, QD2 E QD3, PRINCIPALMENTE PELO FATO DE POSSUIR OS IDR'S (30 mA) COMO PROTEÇÃO TERMINAL DE CADA CIRCUITO DE TOMADA.
NOTA 2: DTM: DISJUNTOR TERMOMAGNÉTICO. IDR: INTERRUPTOR DIFERENCIAL RESIDUAL.
NOTA 3: R,S,T: FASES. N: NEUTRO. T: TERRA/PROTEÇÃO (PE).
NOTA 4: CADA CIRCUITO DEVE SER IDENTIFICADO. OS CABOS DEVEM ESTAR ANILHADOS.
NOTA 5: A PLACA DE POLICARBONATO DEVE COBRIR TODA A ÁREA DO BARRAMENTO, IMPEDINDO CONTATOS ACIDENTAIS.

Modelo do Quadro QGBT

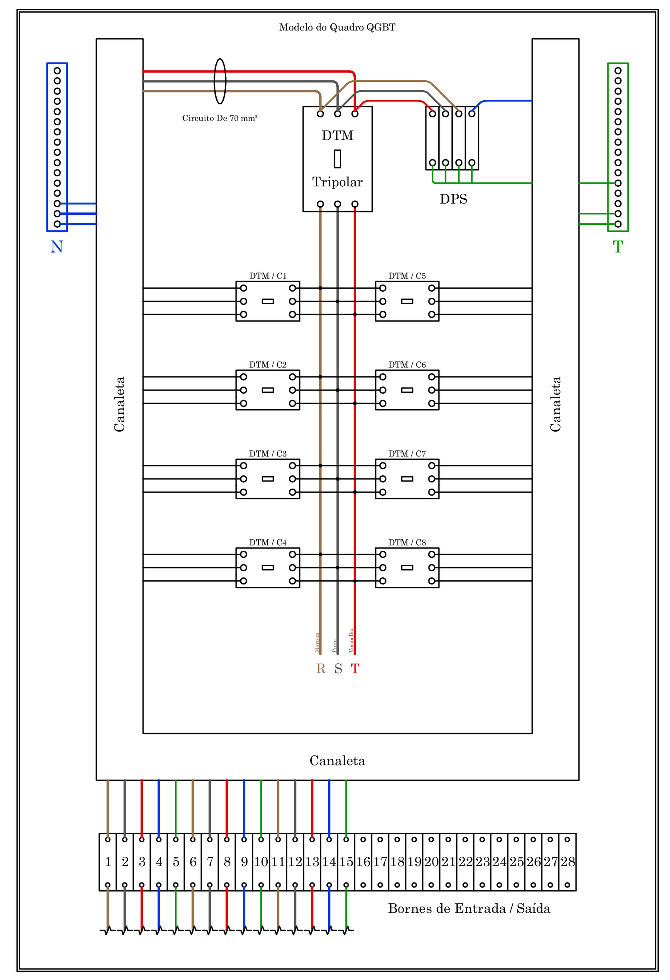

NOTAS

NOTA 1: O QUADRO ACIMA SERVE DE MODELO CONSTRUTIVO PARA O QUADRO GERAL DE BAIXA TENSÃO (QGBT), PRINCIPALMENTE PELO FATO DE POSSUIR DISJUNTORES TRIPOLARES NOS CIRCUITOS TERMINAIS E CIRCUITO DE 70 MM² NA ENTRADA.
NOTA 2: DTM: DISJUNTOR TERMOMAGNÉTICO. R,S,T: FASES. N: NEUTRO. T: TERRA/PROTEÇÃO (PE).
NOTA 3: CADA CIRCUITO DEVE SER IDENTIFICADO. OS CABOS NOS BORNES DEVEM ESTAR ANILHADOS.
NOTA 4: A PLACA DE POLICARBONATO DEVE COBRIR TODA A ÁREA DO BARRAMENTO, IMPEDINDO CONTATOS ACIDENTAIS.

PREFEITURA MUNICIPAL DE HORTOLÂNDIA

ADMINISTRAÇÃO ZEZÉ GOMES 2021-2024

Campo	Conteúdo
COORDENAÇÃO	SÉRGIO MARASCO TORRECILAS - SECRETÁRIO MUNICIPAL DE OBRAS.
COORDENAÇÃO TÉCNICA	PAUL A G VASQUES - DIRETOR DO DEPTO. DE PROJ. E ORÇA. RICARDO CASTILHO MOUCO - GERENTE DE DIVISÃO.
OBRA/OBJETO	REFORMA DA ESCOLA DE MÚSICA. SECRETARIA DE CULTURA.
LOCAL	RUA VICENTE PALHÃO, Nº 141, JARDIM SANTA CÂNDIDA. HORTOLÂNDIA / SP. CEP: 13185-383.
TÍTULO	PROJETO ELÉTRICO. DIAGRAMAS MULTIFILARES E DETALHES CONSTRUTIVOS.
AUTORES DO PROJETO	YVAN GUTNIK.
CREA	5063781733
ART	28027230220996363
PROCESSO	
ESCALAS	SEM ESCALA
PROJETO	
REVISÃO	REV. 00
LIBERAÇÃO	OK
DATA	26/05/2022
FOLHA	06/08

RESPONSÁVEL TÉCNICO DO PROJETO

YVAN GUTNIK:35653588822

Assinado digitalmente por YVAN GUTNIK:35653588822
ND: C=BR, O=ICP-Brasil, OU=AC SOLUTI Multipla v5, OU=27595543000155, OU=Videoconferencia, OU=Certificado PF A3, CN=YVAN GUTNIK:35653588822
Razão: Eu sou o autor deste documento
Localização: 22°52'11.65"S 47°13'6.02"O
Data: 2022.10.18 14:26:22-03'00'
Foxit PDF Reader Versão: 12.0.1