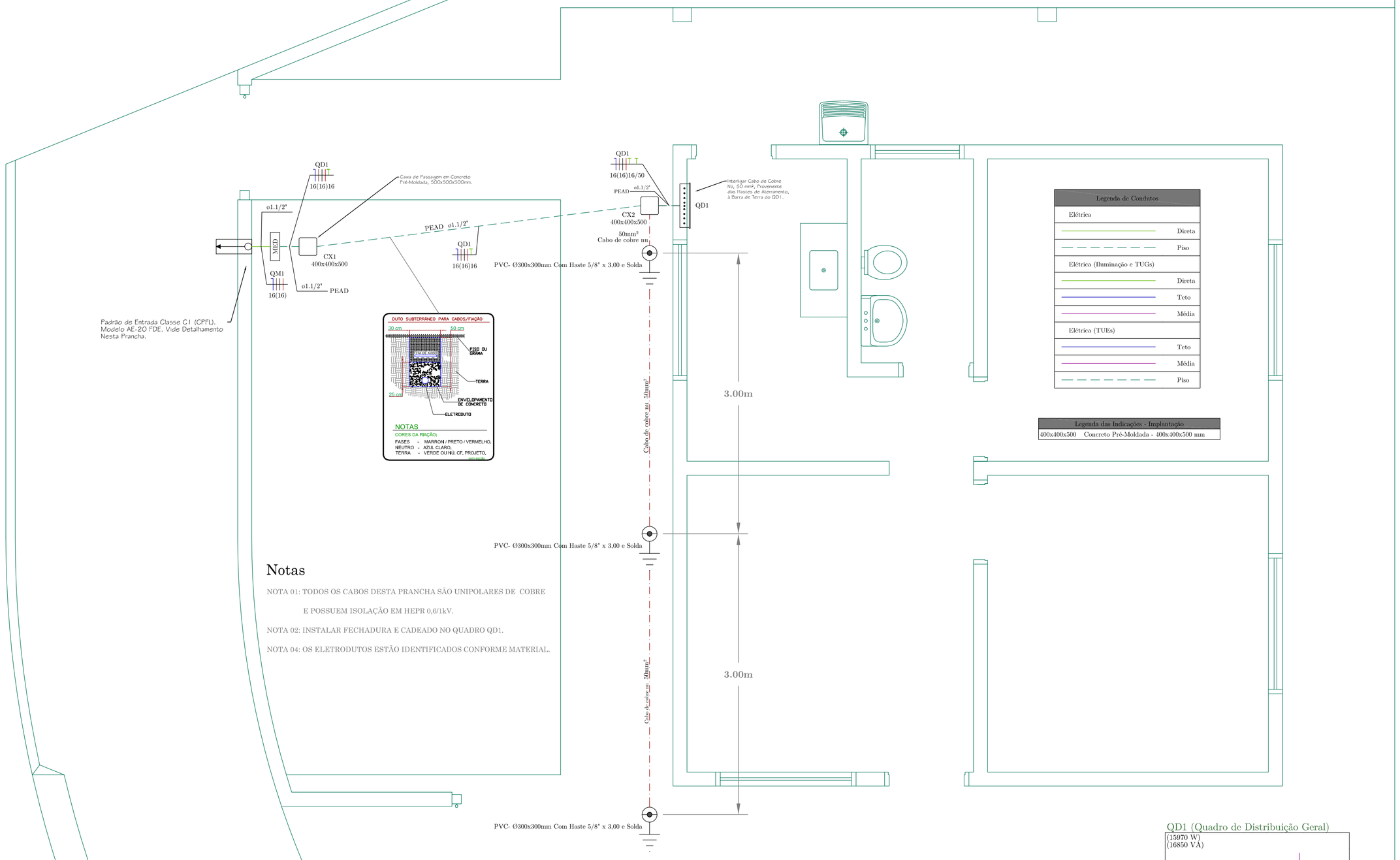

Legenda de Condutos
Elétrica
Direta
Piso
Elétrica (Iluminação e TUGs)
Direta
Teto
Média
Elétrica (TUEs)
Teto
Média
Piso

Legenda das Indicações - Implantação
400x400x500 Concreto Pré-Moldada - 400x400x500 mm

Notas

NOTA 01: TODOS OS CABOS DESTA PRANCHA SÃO UNIPOLARES DE COBRE E POSSUEM ISOLAÇÃO EM HEPR 0,6/1kV.

NOTA 02: INSTALAR FECHADURA E CADEADO NO QUADRO QD1.

NOTA 04: OS ELETRODUTOS ESTÃO IDENTIFICADOS CONFORME MATERIAL.

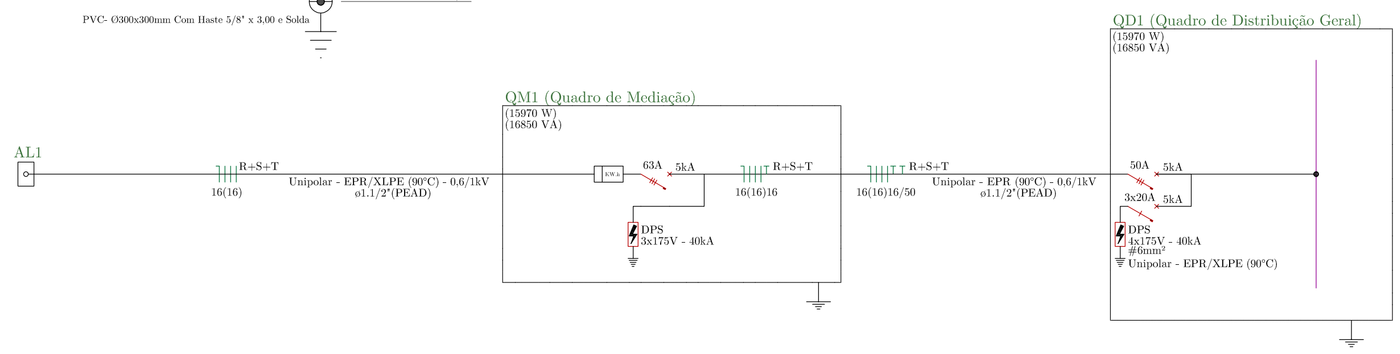

DIAGRAMA UNIFILAR GERAL SIMPLIFICADO - QUADROS E ALIMENTADORES

Quadro de Demanda (QD1)

Tipo de carga	Potência instalada (kVA)	Fator de demanda (%)	Demanda (kVA)
Condicionador de ar tipo janela (Não residencial)	2.72	100.00	2.72
Iluminação e TUG's (Áreas comuns e Condomínio)	1.91	100.00	1.91
Uso Específico	12.22	100.00	12.22
		TOTAL	16.85

Quadro de Cargas (QM1)

Circuito	Descrição	Esquema	Método de inst.	Tensão (V)	Pot. total. (VA)	Pot. total. (W)	Fases	Pot. - R (W)	Pot. - S (W)	Pot. - T (W)	In - R (A)	In - S (A)	In - T (A)	FP	FCT	FCA	Ia' (A)	Ip (A)	Seção (mm²)	Ic (A)	Icc (kA)	Disj (A)	dV parc (%)	dV total (%)	Status
QD1	Quadro de Distribuição Geral	3F+N+T	D	220/127 V	16850	15970	R+S+T	5428	5135	5408	47.7	47.9	49.0	0.95	1.00	1.00	49.0	49.0	16	79.0	5	63	0.51	0.54	OK
TOTAL					16850	15970	R+S+T	5428	5135	5408															

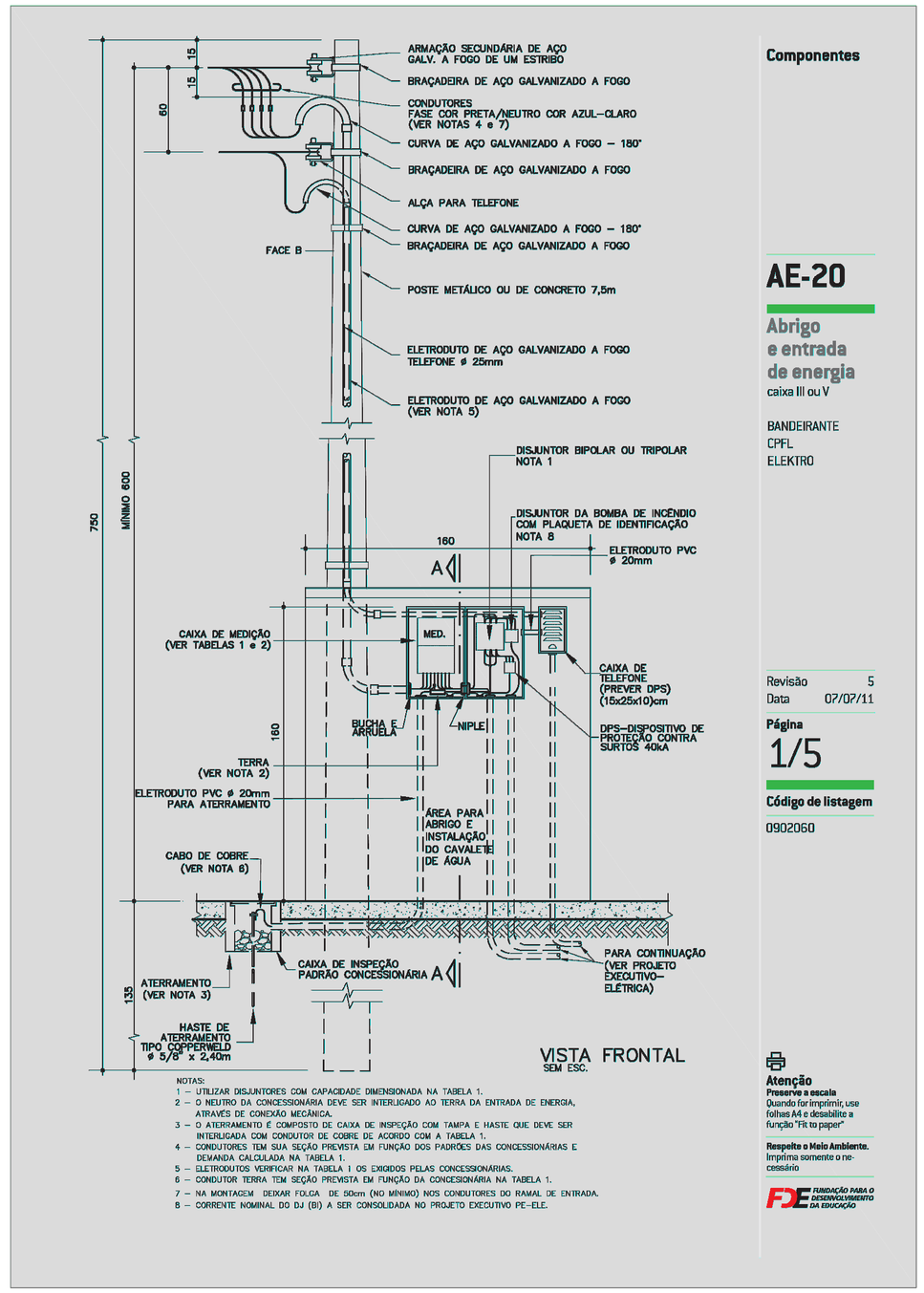

VISTA FRONTAL
SEM ESC.

NOTAS:
1 – UTILIZAR DISJUNTORES COM CAPACIDADE DIMENSIONADA NA TABELA 1.
2 – O NEUTRO DA CONCESSIONÁRIA DEVE SER INTERLIGADO AO TERRA DA ENTRADA DE ENERGIA, ATRAVÉS DE CONEXÃO MECÂNICA.
3 – O ATERRAMENTO É COMPOSTO DE CAIXA DE INSPEÇÃO COM TAMPA E HASTE QUE DEVE SER INTERLIGADA COM CONDUTOR DE COBRE DE ACORDO COM A TABELA 1.
4 – CONDUTORES TEM SUA SEÇÃO PREVISTA EM FUNÇÃO DOS PADRÕES DAS CONCESSIONÁRIAS E DEMANDA CALCULADA NA TABELA 1.
5 – ELETRODUTOS VERIFICAR NA TABELA 1 OS EXIGIDOS PELAS CONCESSIONÁRIAS.
6 – CONDUTOR TERRA TEM SEÇÃO PREVISTA EM FUNÇÃO DA CONCESSIONÁRIA NA TABELA 1.
7 – NA MONTAGEM DEIXAR FOLGA DE 50cm (NO MÍNIMO) NOS CONDUTORES DO RAMAL DE ENTRADA.
8 – CORRENTE NOMINAL DO DJ (BI) A SER CONSOLIDADA NO PROJETO EXECUTIVO PE-ELE.

Componentes

AE-20

Abrigo e entrada de energia
caixa III ou V

BANDEIRANTE
CPFL
ELEKTRO

Revisão 5
Data 07/07/11

Página
1/5

Código de listagem
0902060

Atenção
Preserve a escala
Quando for imprimir, use folhas A4 e desabilite a função "Fit to paper"

Respeite o Meio Ambiente.
Imprima somente o necessário

FUNDAÇÃO PARA O DESENVOLVIMENTO DA EDUCAÇÃO

Legenda Detalhada - Implantação		
	Caixa de Inspeção - PVC- Ø300x300mm Com Haste 5/8" x 3,00 e Solda	
	Aterramento	
	Caixa de Inspeção	
	PVC - Ø300x300mm	1pç
	Haste de Aterramento - Cobreada 5/8" x 3,00m	1pç
	Solda Exotérmica	
	Tipo X - Cabo 50mm² / Haste de Aterramento	1pç
	Caixa de Passagem	
	Caixa de Passagem - Embutir	
	Concreto Pré-Moldada 400x400x500mm	1pç
	Tampa 400x400x50mm	1pç
QD1	Quadro de Distribuição	
	Quadro Distribuição Chapa Pintada - Embutir	
	Barramento Trifásico Disjuntor Geral - DIN	
	Para Maiores Detalhamentos, Vide Lista de Materiais	1cj
MED	Quadro de Medição	
	Quadro de Medição - CPFL	
	Unidade Consumidora Individual - Embutir	
	Trifásica - Classe C1	1pç

Legenda Simplificada - Implantação	
	Caixa de Inspeção - PVC- Ø300x300mm Com Haste 5/8" x 3,00 e Solda
	Caixa de passagem
	Entrada de serviço
QD1	Quadro de distribuição
MED	Quadro de medição

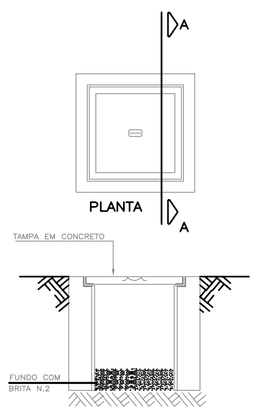

CORTE A–A

DETALHE DA CAIXA DE PASSAGEM EM CONCRETO PRÉ–MOLDADA 400x400x500MM.
SEM ESCALA

PREFEITURA MUNICIPAL DE HORTOLÂNDIA

ADMINISTRAÇÃO ZEZÉ GOMES 2021-2024

COORDENAÇÃO	SÉRGIO MARASCO TORRECILAS - SECRETÁRIO MUNICIPAL DE OBRAS.
COORDENAÇÃO TÉCNICA	PAUL A G VASQUES - DIRETOR DO DEPTO. DE PROJ. E ORÇA. RICARDO CASTILHO MOUCO - GERENTE DE DIVISÃO.
OBRA/OBJETO	CASA DO CASEIRO - ESCOLA MUNICIPAL TARSILA DO AMARAL. SECRETARIA DE EDUCAÇÃO.
LOCAL	AVENIDA TARSILA DO AMARAL, Nº 1062. JARDIM AMANDA. HORTOLÂNDIA / SP. CEP: 13188-160.
TÍTULO	PROJETO ELÉTRICO. IMPLANTAÇÃO, QUADROS E ALIMENTADORES.

YVAN GUTNIK: 35653588822

Assinado digitalmente por YVAN GUTNIK:35653588822
ND: CI=BR, O=ICP-Brasil, OU=AC SOLUTI Multipla v5, OU=27596540000155, OU=Videoconferência, OU=Certificado PF A3, CN=YVAN GUTNIK:35653588822
Razão: Eu sou o autor deste documento
Localização: 22°52'11.66"S 47°13'6.62"O
Data: 2023.08.07 10:57:21-03'00'
Foxit PDF Reader Versão: 12.1.2

RESPONSÁVEL TÉCNICO DO PROJETO

AUTORES DO PROJETO	CREA	ART	PROCESSO
YVAN GUTNIK.	5063781733	28022730230492444	

ESCALAS	PROJETO	REVISÃO	LIBERAÇÃO	DATA	FOLHA
1:30		REV. 00	OK	28/03/2023	01/04