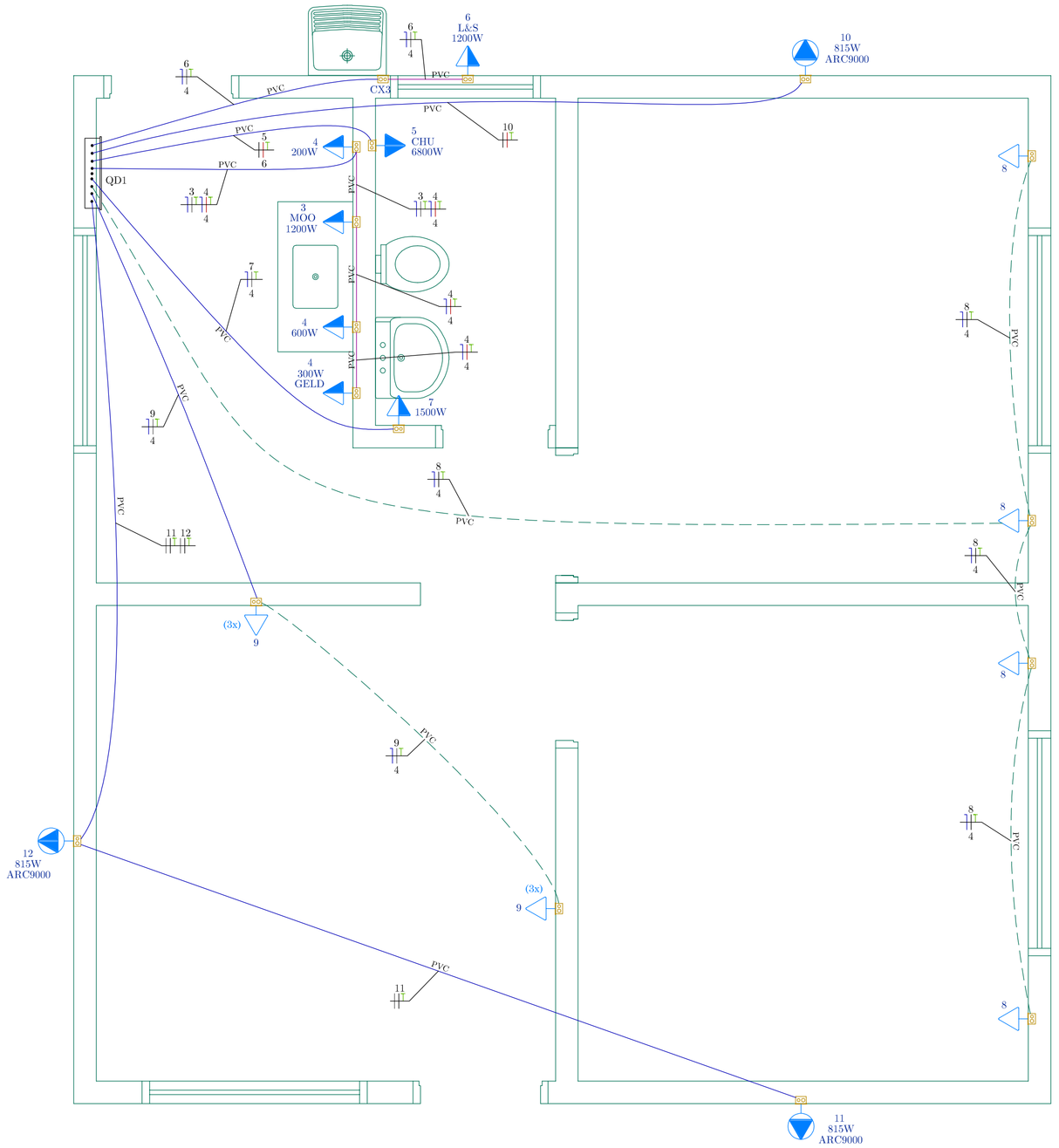

Quadro de Cargas (QD1)

Circuito	Descrição	Esquema	Método de inst.	Tensão (V)	Iluminação (W) 9	Iluminação (W) 18	Tomadas (W) 100	200	300	600	815	1200	1500	6800	Pot. total. (VA)	Pot. total. (W)	Fases	Pot. - R (W)	Pot. - S (W)	Pot. - T (W)	In - R (A)	In - S (A)	In - T (A)	FP	FCT	FCA	In' (A)	Ip (A)	Seção (mm²)	Ic (A)	Icc (kA)	Disj (A)	dV parc (%)	dV total (%)	Status
1	Iluminação Geral	F+F+T	B1	220 V	7	9									244	225	R+S	113	113		1.1	1.1		0.92	1.00	1.00	1.1	1.1	2.5	24.0	5	10	0.06	0.59	OK
2	TUG's	F+N+T	B1	127 V			5								556	500	T			500			4.4	0.90	1.00	1.00	4.4	4.4	2.5	24.0	5	20	0.34	0.87	OK
3	Microondas	F+N+T	B1	127 V							1				1333	1200	R	1200			10.5			0.90	1.00	0.80	13.1	10.5	2.5	24.0	5	16	0.69	1.23	OK
4	TUEs Cozinha	F+N+T	B1	127 V				1	1	1					1222	1100	T			1100			9.6	0.90	1.00	0.80	12.0	9.6	4	32.0	5	25	0.44	0.97	OK
5	Chuveiro	F+F+T	B1	220 V										1	6800	6800	S+T		3400	3400		30.9	30.9	1.00	1.00	1.00	30.9	30.9	6	41.0	5	32	0.38	0.91	OK
6	TUE Lavanderia	F+N+T	B1	127 V							1				1200	1200	R	1200			9.4			1.00	1.00	1.00	9.4	9.4	4	32.0	5	25	0.41	0.95	OK
7	TUE Banheiro	F+N+T	B1	127 V								1			1667	1500	R	1500			13.1			0.90	1.00	1.00	13.1	13.1	4	32.0	5	25	0.59	1.12	OK
8	Tomadas Quartos	F+N+T	B1	127 V			4								444	400	S		400			3.5		0.90	1.00	1.00	3.5	3.5	4	32.0	5	25	0.26	0.79	OK
9	Tomadas Sala	F+N+T	B1	127 V			6								667	600	R	600			5.2			0.90	1.00	1.00	5.2	5.2	4	32.0	5	25	0.34	0.88	OK
10	Ar-Condicionado 9.000BTU Quarto 01	F+F+T	B1	220 V							1				906	815	S+T		408	408		4.1	4.1	0.90	1.00	1.00	4.1	4.1	2.5	24.0	5	16	0.20	0.74	OK
11	Ar-Condicionado 9.000BTU Quarto 02	F+F+T	B1	220 V							1				906	815	R+S	408	408		4.1	4.1		0.90	1.00	1.00	4.1	4.1	2.5	24.0	5	16	0.36	0.89	OK
12	Ar-Condicionado 9.000BTU Sala	F+F+T	B1	220 V							1				906	815	R+S	408	408		4.1	4.1		0.90	1.00	1.00	4.1	4.1	2.5	24.0	5	16	0.19	0.73	OK
13	Reserva 01	F+N+T	B1	127 V											0	0	R								1.00	1.00	0.0	0.0	2.5	24.0	5	16	0.00	0.00	OK
14	Reserva 02	F+N+T	B1	127 V											0	0	R								1.00	1.00	0.0	0.0	2.5	24.0	5	16	0.00	0.00	OK
15	Reserva 03	F+F+T	B1	220 V											0	0	R+S								1.00	1.00	0.0	0.0	2.5	24.0	5	16	0.00	0.00	OK
16	Reserva 04	F+F+T	B1	220 V											0	0	R+S								1.00	1.00	0.0	0.0	2.5	24.0	5	16	0.00	0.00	OK
TOTAL					7	9	15	1	1	1	3	2	1	1	16850	15970	R+S+T	5428	5135	5408															

Legenda Simplificada - TUE's

- (3x) — 3 Tomadas Baixas a 0,30m do Piso
- Caixa 2x4" de Embutir
- QD1 — Quadro de Distribuição
- Tomada Alta a 2,30m do Piso
- Tomada Baixa a 0,30m do Piso
- Tomada Média (20A) a 1,20m do Piso
- Tomada Média a 1,20m do Piso

Legenda de Condutos

- Elétrica
  - Direta
  - Piso
- Elétrica (Iluminação e TUGs)
  - Direta
  - Teto
  - Média
- Elétrica (TUEs)
  - Teto
  - Média
  - Piso

Legenda Detalhada - TUE's

9 (3x)
- Três Tomadas Baixas a 0,30m do Piso
- Acessórios Para Eletrodutos
  - Caixa PVC 4x2" — 1pc
- Dispositivo Elétrico - Embutido
  - Placa 2x4"
  - Placa Para 3 Funções — 1pc
  - Sem Placa
  - Tomada Hexagonal (NBR 14136) Tripla 2P+T 20A — 1pc

CX3
- Caixa 2x4" de Embutir
- Acessórios Para Eletrodutos
  - Caixa PVC 4x2" — 1pc
- Dispositivo Elétrico - Embutido
  - Placa 2x4"
  - Placa Cega — 1pc

QD1
- Quadro de Distribuição
- Quadro Distribuição Chapa Pintada - Embutir
  - Barramento Trifásico Disjuntor Geral - DIN
  - Para Maiores Detalhamentos, Vide Lista de Materiais — 1cj

11 815W ARC9000
- Tomada Alta a 2,30m do Piso
- Acessórios Para Eletrodutos
  - Caixa PVC 4x2" — 1pc
- Acessórios Uso Geral
  - Prensa Cabo 3/8" — 1pc
- Dispositivo Elétrico - Embutido
  - Placa 2x4"
  - Placa Com Furo — 1pc

5 CHU 6800W
- Tomada Alta a 2,30m do Piso
- Acessórios Para Eletrodutos
  - Caixa PVC 4x2" — 1pc
- Dispositivo Elétrico - Embutido
  - Placa 2x4"
  - Placa Com Furo — 1pc

8
- Tomada Baixa a 0,30m do Piso
- Acessórios Para Eletrodutos
  - Caixa PVC 4x2" — 1pc
- Dispositivo Elétrico - Embutido
  - Placa 2x4"
  - Placa Para 1 Função — 1pc
  - Sem Placa
  - Tomada Hexagonal (NBR 14136) 2P+T 10A — 1pc

7 1500W
- Tomada Média (20A) a 1,20m do Piso
- Acessórios Para Eletrodutos
  - Caixa PVC 4x2" — 1pc
- Dispositivo Elétrico - Embutido
  - Placa 2x4"
  - Placa Para 1 Função — 1pc
  - Sem Placa
  - Tomada Hexagonal (NBR 14136) 2P+T 20A — 1pc

4 200W
- Tomada Média a 1,20m do Piso
- Acessórios Para Eletrodutos
  - Caixa PVC 4x2" — 1pc
- Dispositivo Elétrico - Embutido
  - Placa 2x4"
  - Placa Para 1 Função — 1pc
  - Sem Placa
  - Tomada Hexagonal (NBR 14136) 2P+T 10A — 1pc

3 MOO 1200W
- Tomada Média (20A) a 1,20m do Piso
- Acessórios Para Eletrodutos
  - Caixa PVC 4x2" — 1pc
- Dispositivo Elétrico - Embutido
  - Placa 2x4"
  - Placa Para 1 Função — 1pc
  - Sem Placa
  - Tomada Hexagonal (NBR 14136) 2P+T 20A — 1pc

6 L&S 1200W
- Tomada Média (20A) a 1,20m do Piso
- Acessórios Para Eletrodutos
  - Caixa PVC 4x2" — 1pc
- Dispositivo Elétrico - Embutido
  - Placa 2x4"
  - Placa Para 1 Função — 1pc
  - Sem Placa
  - Tomada Hexagonal (NBR 14136) 2P+T 20A — 1pc

4 600W
- Tomada Média (20A) a 1,20m do Piso
- Acessórios Para Eletrodutos
  - Caixa PVC 4x2" — 1pc
- Dispositivo Elétrico - Embutido
  - Placa 2x4"
  - Placa Para 1 Função — 1pc
  - Sem Placa
  - Tomada Hexagonal (NBR 14136) 2P+T 20A — 1pc

4 300W GELD
- Tomada Média (20A) a 1,20m do Piso
- Acessórios Para Eletrodutos
  - Caixa PVC 4x2" — 1pc
- Dispositivo Elétrico - Embutido
  - Placa 2x4"
  - Placa Para 1 Função — 1pc
  - Sem Placa
  - Tomada Hexagonal (NBR 14136) 2P+T 20A — 1pc

Notas

NOTA 01: TODOS OS CABOS DESTA PRANCHA SÃO UNIPOLARES DE COBRE E POSSUEM ISOLAÇÃO EM PVC 450/750V.

NOTA 02: OS ELETRODUTOS ESTÃO IDENTIFICADOS CONFORME MATERIAL.

NOTA 03: CABO NÃO COTADO É DE 2,5MM². ELETRODUTO NÃO COTADO É DE 1".

Legenda das Indicações - TUE's

CHU	Pontos de Força - Uso Específico - Chuveiro 6800 W
ARC9000	Pontos de Força - Uso Específico - Condicionador de ar Split 9000BTU
GELD	Pontos de Força - Uso Específico - Geladeira Duplex - Média
L&S	Pontos de Força - Uso Específico - Lava e Seca
MOO	Pontos de Força - Uso Específico - Microondas (1200W)
400x400x500	Concreto Pré-Moldada - 400x400x500mm

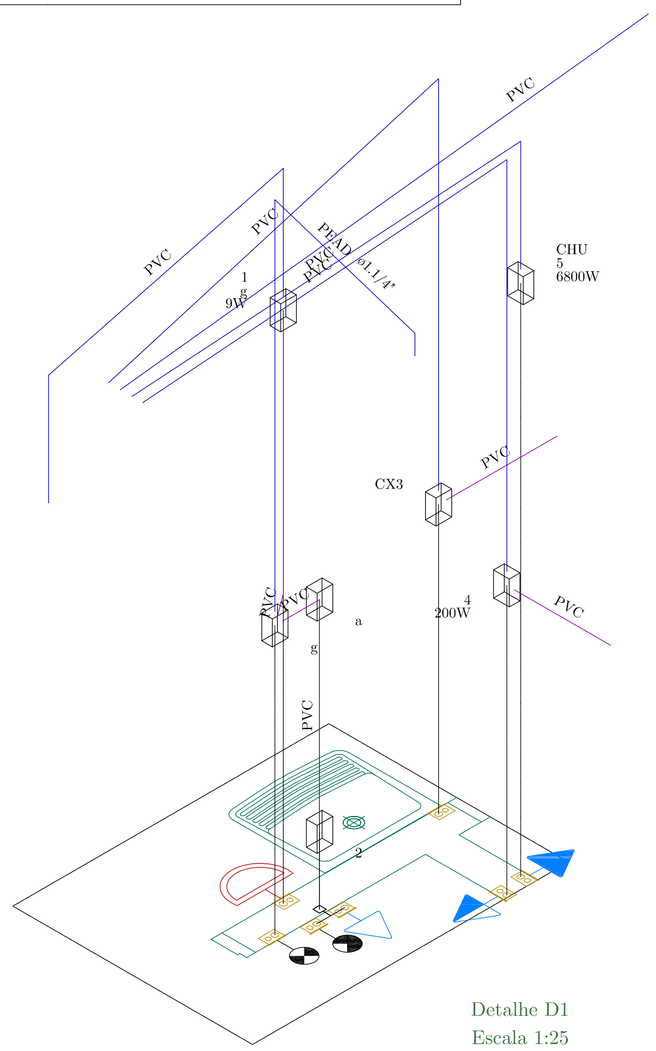

Detalhe D1
Escala 1:25

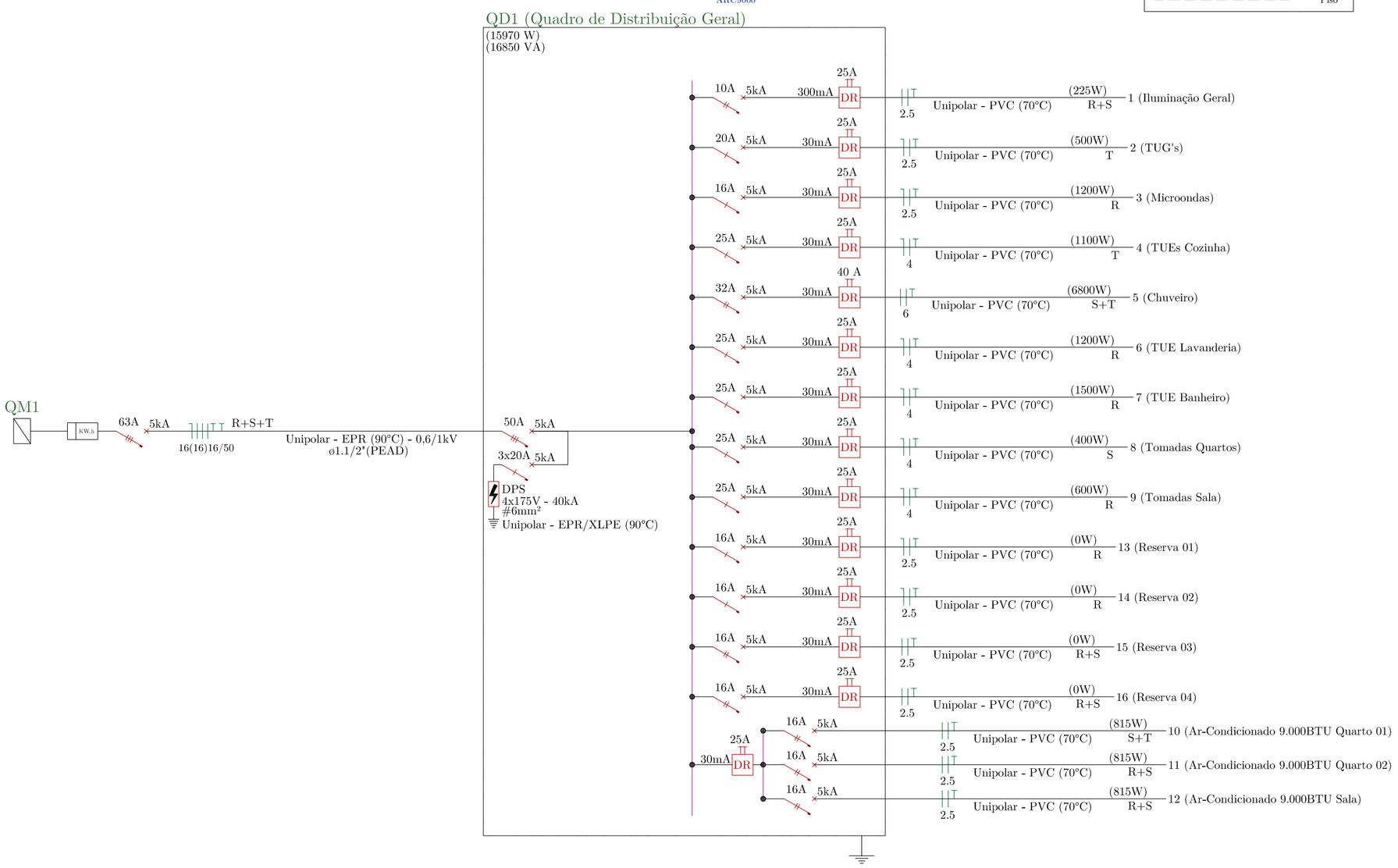

PREFEITURA MUNICIPAL DE HORTOLÂNDIA		ADMINISTRAÇÃO ZEZÉ GOMES 2021-2024	
COORDENAÇÃO	SÉRGIO MARASCO TORRECILAS - SECRETÁRIO MUNICIPAL DE OBRAS.		
COORDENAÇÃO TÉCNICA	PAUL A G VASQUES - DIRETOR DO DEPTO. DE PROJ. E ORÇA. RICARDO CASTILHO MOUCO - GERENTE DE DIVISÃO.	YVAN GUTNIK: 35653588822 — Assinado digitalmente por YVAN GUTNIK:35653588822 ND: CI=BR,O=ICP-Brasil, OU=AC SOLUTI Multipla v5, OU=Videoconferência, OU=Certificado PF A3, CN=YVAN GUTNIK:35653588822 Razão: Eu sou o autor deste documento Localização: 22°52'11.65"S 47°11'05.02"O Data: 2023.06.07 10:58:40-03'00' Foxit PDF Reader Versão: 12.1.2	
OBRA/OBJETO	CASA DO CASEIRO - ESCOLA MUNICIPAL TARSILA DO AMARAL. SECRETARIA DE EDUCAÇÃO.		
LOCAL	AVENIDA TARSILA DO AMARAL, Nº 1062. JARDIM AMANDA. HORTOLÂNDIA / SP. CEP: 13188-160.		
TÍTULO	PROJETO ELÉTRICO. TUE's.	RESPONSÁVEL TÉCNICO DO PROJETO	
AUTORES DO PROJETO	YVAN GUTNIK.	CREA 5063781733	ART 28027230230492444 — PROCESSO
ESCALAS 1:25	PROJETO	REVISÃO REV. 00	LIBERAÇÃO OK — DATA 28/03/2023 — FOLHA 03/04