P3

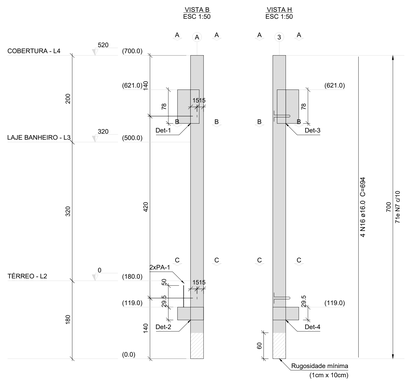

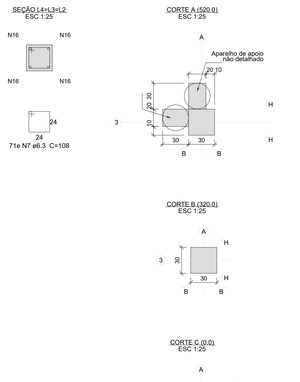

Relação dos aparelhos de apoio					
Nome	Quantidade	Dimensões			Dureza
		B (cm)	H (cm)	E (cm)	
Ap-1	1	20	10	1	50 Shore A

Relação dos pinos de ancoragem				
Nome	Quantidade	Aço	ø (mm)	Comp. (cm)
PA-1	2	CA25	12.5	77

Relação das alças de içamento				
Qtde	Aço	ø (mm)	C. Anc. (cm)	C. Unit. (cm)
2	ASTM A36	10	27	97

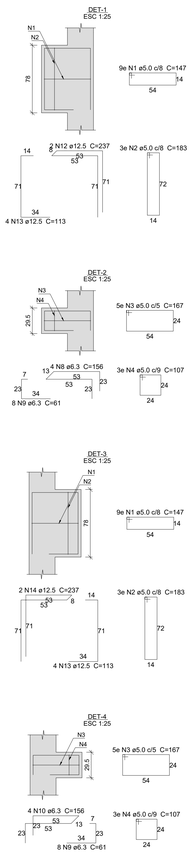

Relação do aço

AÇO	N	DIAM (mm)	QUANT	C.UNIT (cm)	C.TOTAL (cm)
CA60	1	5.0	18	147	2646
	2	5.0	6	183	1098
	3	5.0	10	167	1670
	4	5.0	6	107	642
CA50	7	6.3	71	108	7668
	8	6.3	4	156	624
	9	6.3	16	61	976
	10	6.3	4	156	624
	12	12.5	2	237	474
	13	12.5	8	113	904
	14	12.5	2	237	474
	16	16.0	4	694	2776

Resumo do aço

AÇO	DIAM (mm)	C.TOTAL (m)	PESO (kg)
CA50	6.3	99	24.2
	12.5	18.6	17.8
	16.0	27.8	43.8
CA60	5.0	60.6	9.3
PESO TOTAL (kg)			
CA50	85.9		
CA60	9.3		

Volume de concreto (C-40) = 0.75 m³
Peso total = 1863 kg

P4

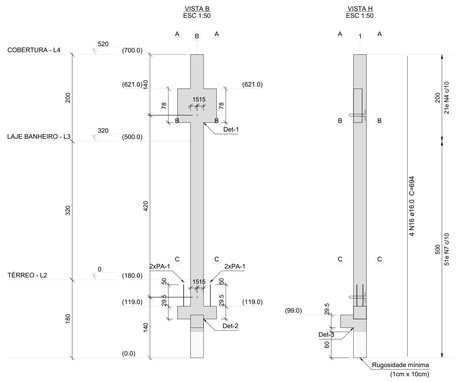

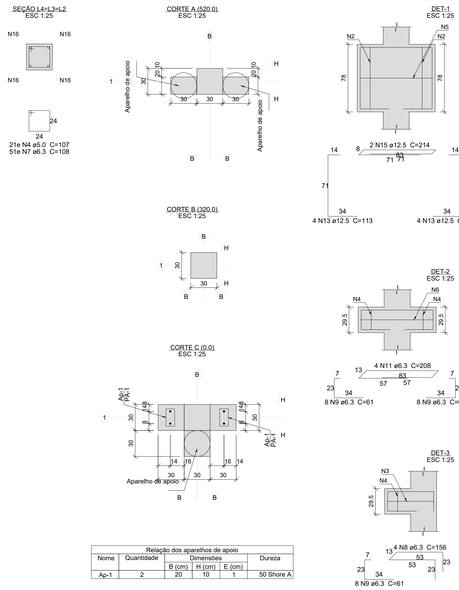

Relação dos aparelhos de apoio					
Nome	Quantidade	Dimensões			Dureza
		B (cm)	H (cm)	E (cm)	
Ap-1	2	20	10	1	50 Shore A

Relação dos pinos de ancoragem				
Nome	Quantidade	Aço	ø (mm)	Comp. (cm)
PA-1	4	CA25	12.5	77

Relação das alças de içamento				
Qtde	Aço	ø (mm)	C. Anc. (cm)	C. Unit. (cm)
2	ASTM A36	10	27	97

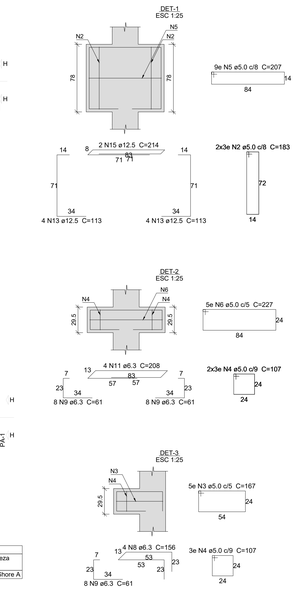

Relação do aço

AÇO	N	DIAM (mm)	QUANT	C.UNIT (cm)	C.TOTAL (cm)
CA60	4	5.0	36	107	3852
	5	5.0	9	207	1863
	2	5.0	12	183	2196
	6	5.0	5	227	1135
CA50	3	5.0	5	167	835
	7	6.3	51	108	5508
	11	6.3	4	208	832
	9	6.3	24	61	1464
	8	6.3	4	156	624
	15	12.5	2	214	428
	13	12.5	8	113	904
	16	16.0	4	694	2776

Resumo do aço

AÇO	DIAM (mm)	C.TOTAL (m)	PESO (kg)
CA50	6.3	84.3	20.6
	12.5	13.4	12.8
	16.0	27.8	43.8
CA60	5.0	98.9	15.2
PESO TOTAL (kg)			
CA50	77.3		
CA60	15.2		

Volume de concreto (C-40) = 0.77 m³
Peso total = 1929.38 kg

Relação do aço

P3 P4

AÇO	N	DIAM (mm)	QUANT	C.UNIT (cm)	C.TOTAL (cm)
CA60	1	5.0	18	147	2646
	2	5.0	18	183	3294
	3	5.0	15	167	2505
	4	5.0	42	107	4494
	5	5.0	9	207	1863
	6	5.0	5	227	1135
CA50	7	6.3	122	108	13176
	8	6.3	8	156	1248
	9	6.3	40	61	2440
	10	6.3	4	156	624
	11	6.3	4	208	832
	12	12.5	2	237	474
	13	12.5	16	113	1808
	14	12.5	2	237	474
	15	12.5	2	214	428
	16	16.0	8	694	5552

Resumo do aço

AÇO	DIAM (mm)	C.TOTAL (m)	PESO (kg)
CA50	6.3	183.2	44.8
	12.5	31.9	30.7
	16.0	55.6	87.6
CA60	5.0	159.4	24.6
PESO TOTAL (kg)			
CA50	163.1		
CA60	24.6		

Volume de concreto (C-40) = 1.52 m³

FDTE
FUNDAÇÃO PARA O DESENVOLVIMENTO TECNOLÓGICO DA ENGENHARIA

MUNICÍPIO DE HORTOLÂNDIA

Administração
JOSÉ NAZARENO
ZEZÉ GOMES
2021-2024

Projetista:
FUNDAÇÃO PARA O DESENVOLVIMENTO TECNOLÓGICO DA ENGENHARIA

Coordenador do Projeto:
ANTONIO CARLOS FONSECA
RRT/ART: 28027230231457406
CAU/CREA: 0600420948-SP
Visto:

Elaboração:
JULIO CEZAR TONETTI
RRT/ART: 13700925
CAU/CREA: A58108-9
Visto:
JULIO CEZAR TONETTI:14625881846
Assinado de forma digital por JULIO CEZAR TONETTI:14625881846
Dados: 2023.12.04 15:41:22 -03'00'

Obra: CONSTRUÇÕES ANEXOS - ENTORNO DO PAÇO
Local: PROLONG. ESTRADA SABINA BAPTISTA DE CAMARGO
Nº Contrato: 189/2023
Título: ESTUDOS E PROJETOS DE ESTRUTURA - ANEXO I - PILARES - P3 E P4
Código: DE-PB-3-OB.01-EST-021
SECRETARIA MUNICIPAL DE OBRAS — DEPARTAMENTO DE PROJETOS - APROVAÇÃO (GRAMADO E ASSISTÊNCIA)
Data: 12/2023
Revisão: 01
SECRETARIA MUNICIPAL DE OBRAS — DEPARTAMENTO DE OBRAS - APROVAÇÃO (GRAMADO E ASSISTÊNCIA)
Escala: 1:50
Folha: 21/30
SECRETARIA DE MOBILIDADE URBANA — DEPARTAMENTO DE PROJETOS - APROVAÇÃO (GRAMADO E ASSISTÊNCIA)